NS

MONTAGEHANDLEIDING - ASSEMBLY MANUAL - MONTAGEANLEITUNG - MANUEL DE MONTAGE

0416

9203

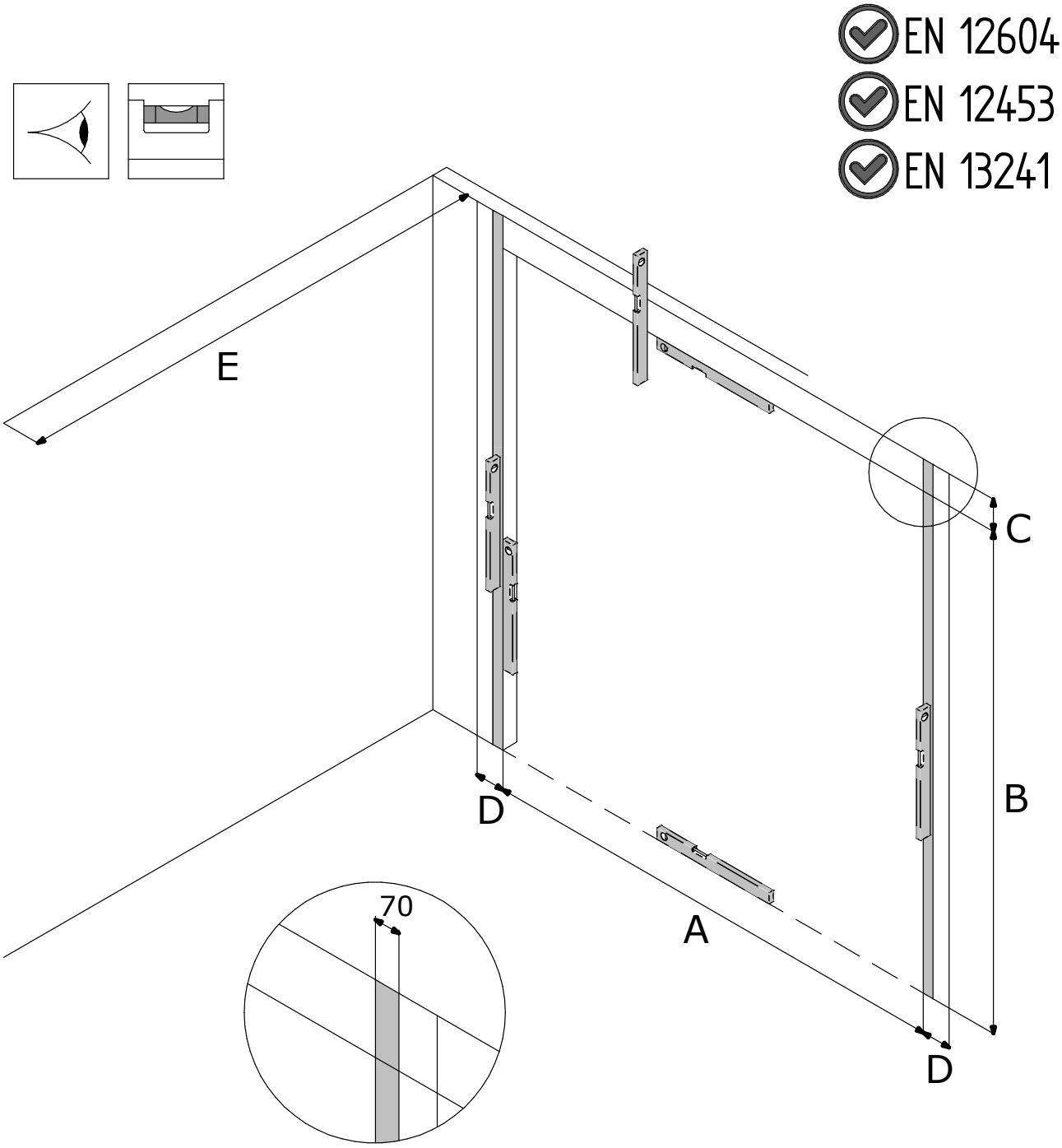

	A	B	C	D	E
	DLW	**DLH**	**FHR**	**FSR**	**FMD**
NL	Dagmaat breedte	Dagmaat hoogte	Vrije bovenruimte	Vrije zijruimte	Inbouwdiepte
EN	Day Light Width	Day Light Height	Free Head Room	Free Side Room	Free Mounting Depth
DE	Tageslichtebreite	Tageslichtehöhe	Sturzfreiraum	Freie Seitenraum	Freie Einbautiefe
FR	Largeur de baie	Hauteur de baie	Linteau disponible	Ecoinçons Requis	Recul
RO	Lăţime Gol	Înălţime Gol	Buiandrug Liber	Spaţiul Liber Lateral	Spaţiul Liber în Adâncime
HU	Szélesség	Magasság	Szabad szemöldök magasság	Szabad hely oldalt	Szabad beépitési mélység
SE	Dager bredd	Dager höjd	Minsta erforderligt höjdutrymme	Fritt sidoutrymme	Fritt monterings utrymme

3199

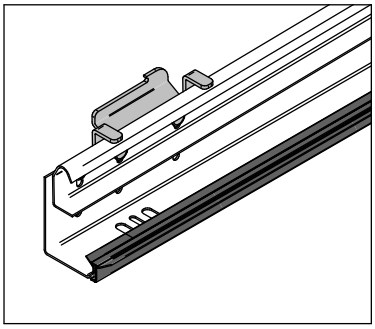

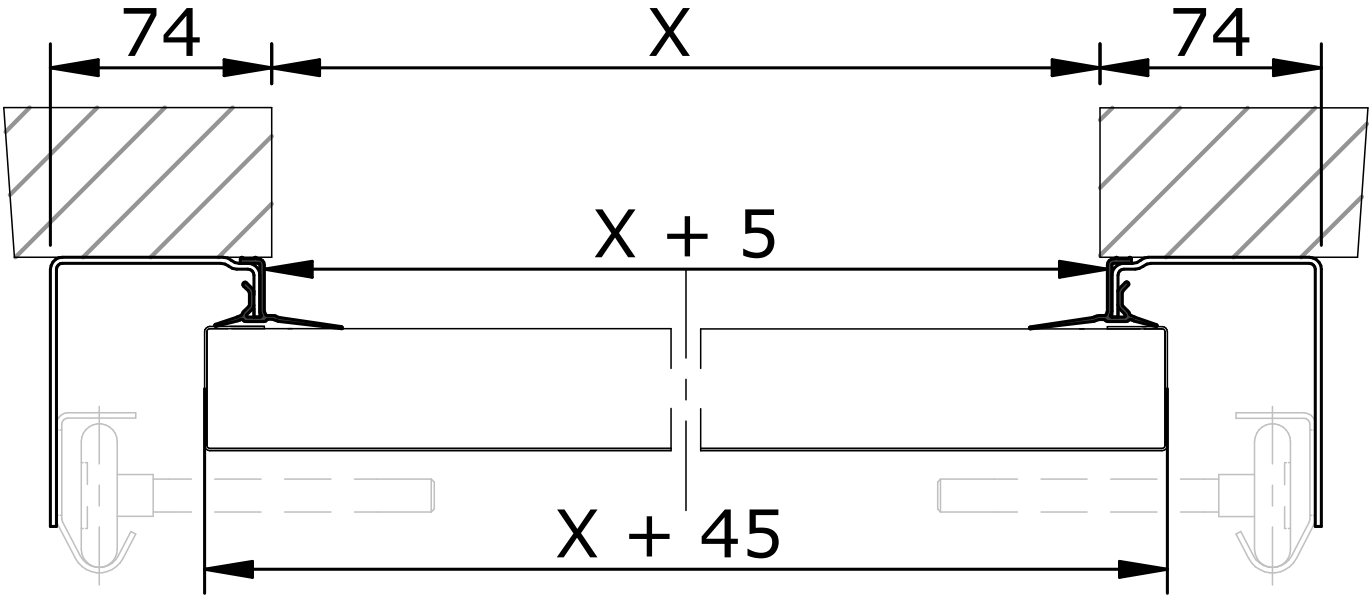
74
X
74
X + 5
X + 45

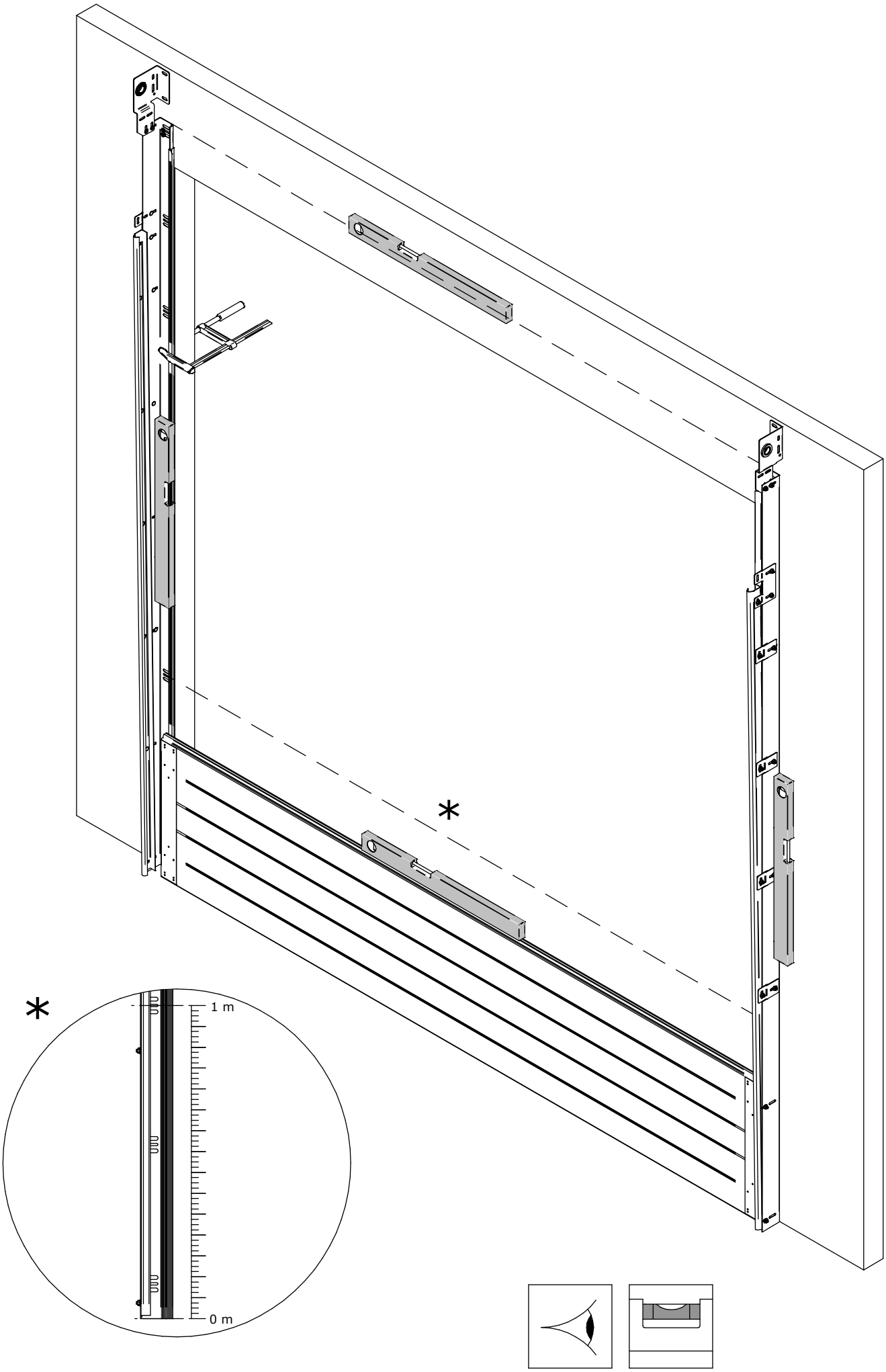
*
*
1 m
0 m

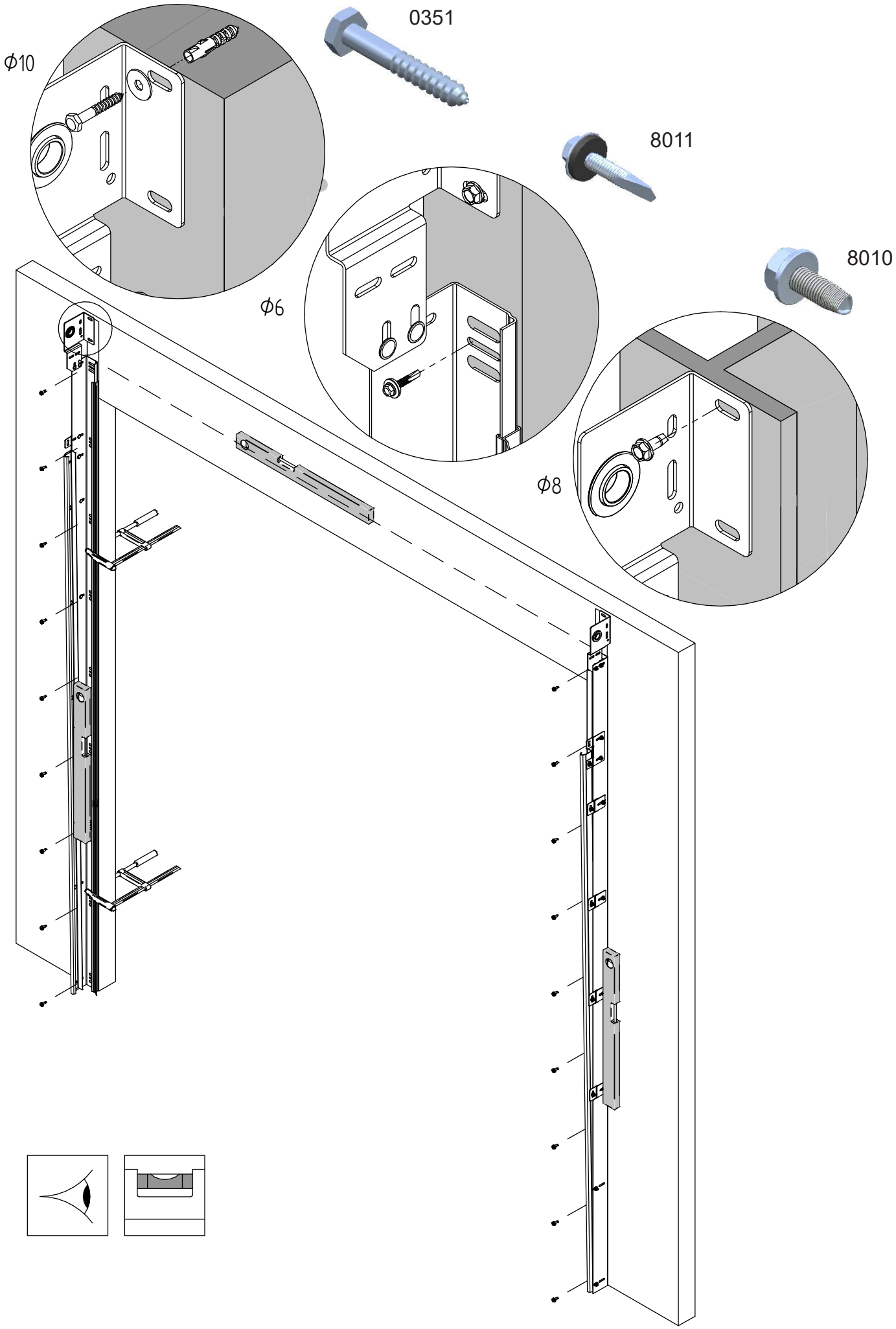
0351
8011
8010
ϕ10
ϕ6
ϕ8

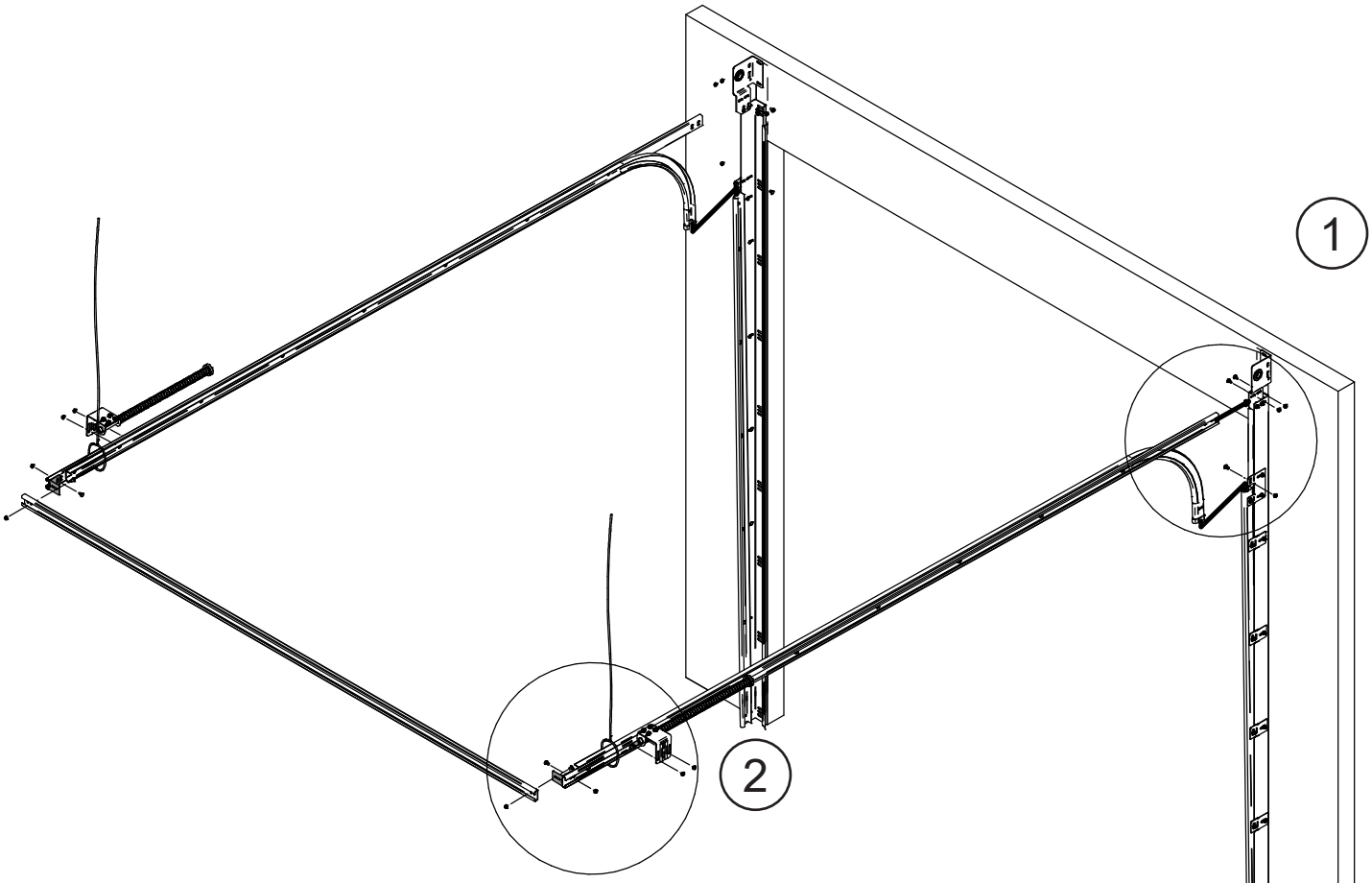

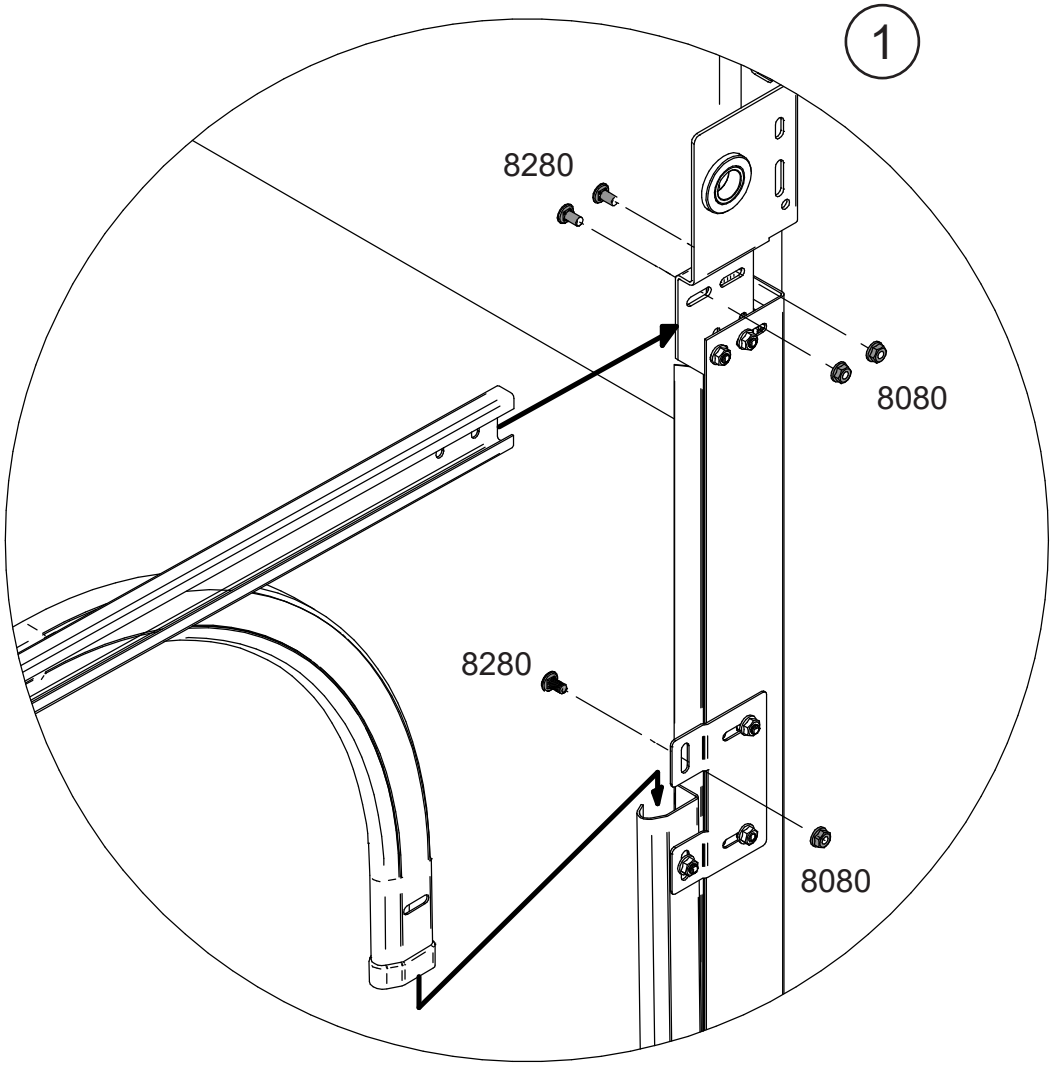

8080

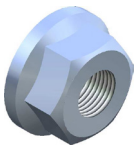

8280

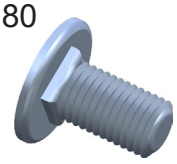

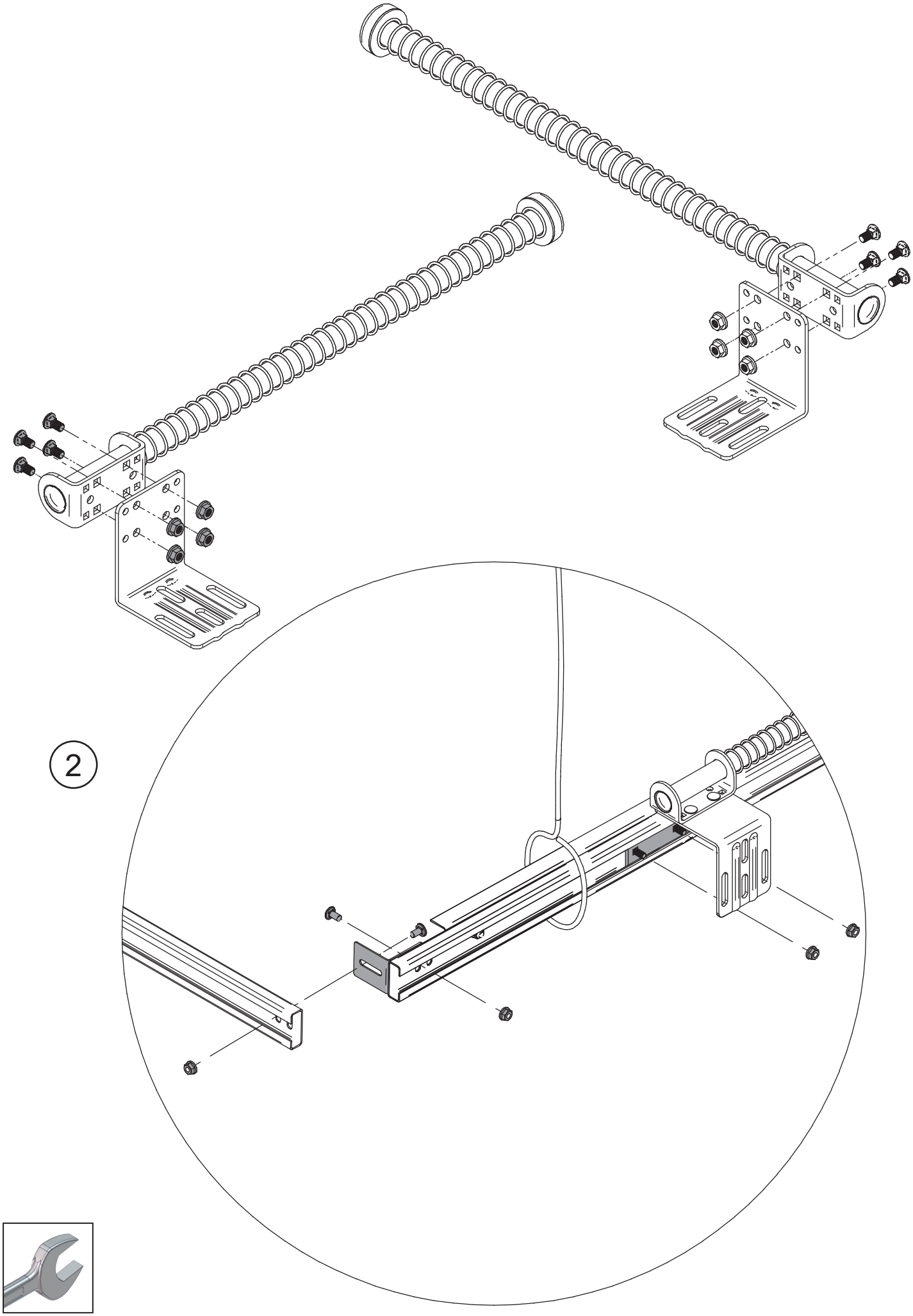
2

Following the roof
Daklijn volgend
Dachfolge
Avec Pente

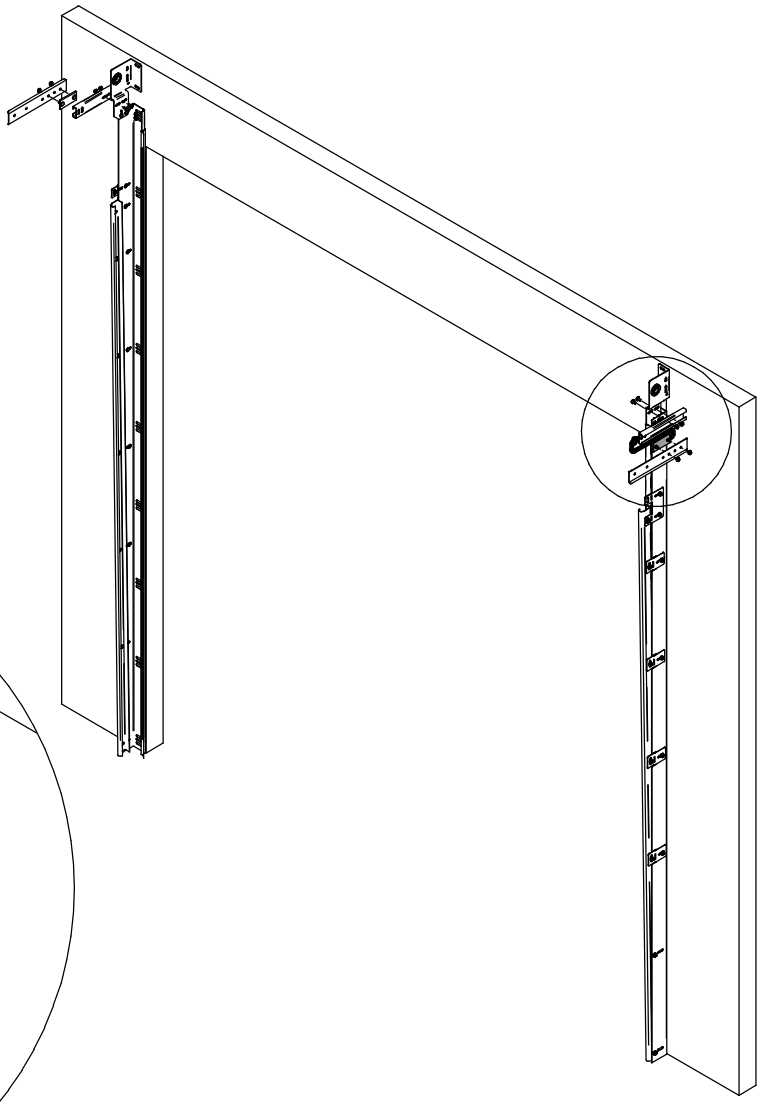

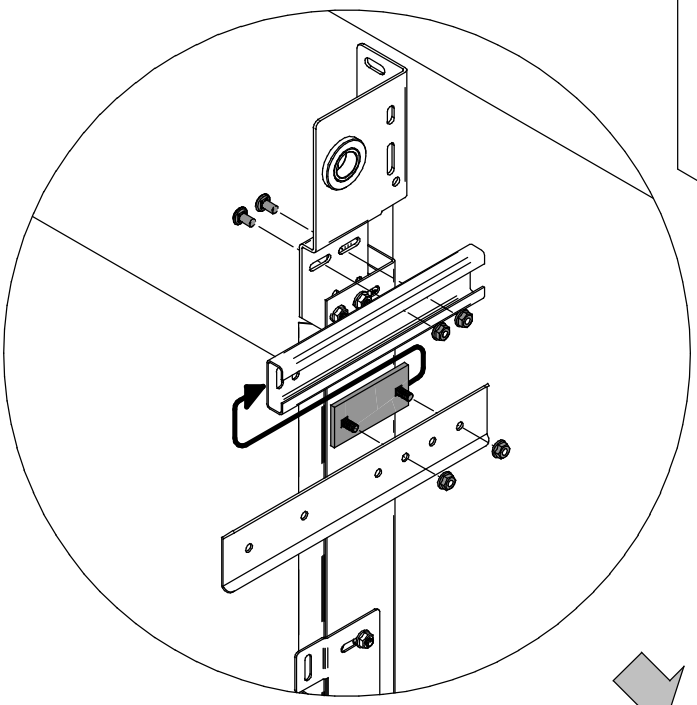

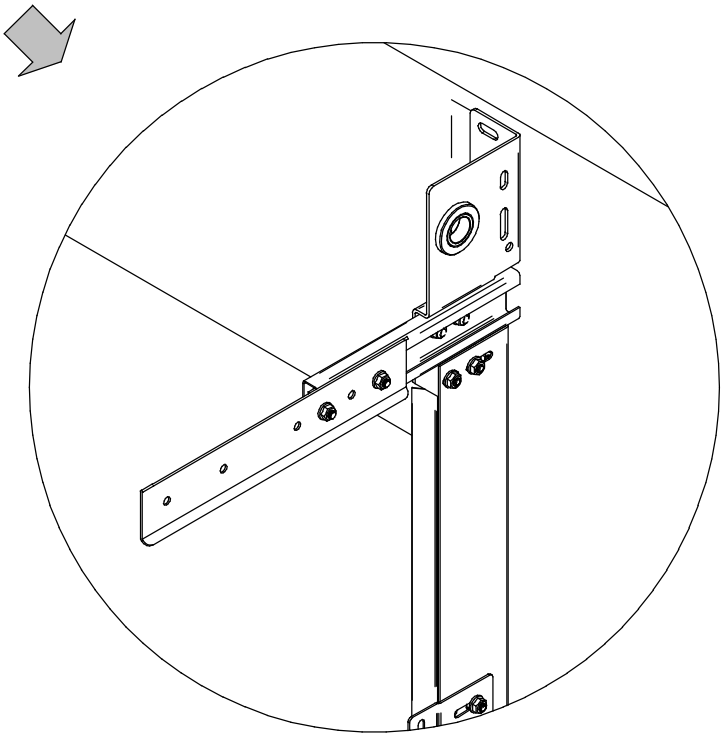

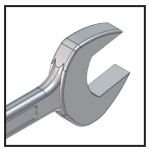

Following the roof
Daklijn volgend
Dachfolge
Avec Pente

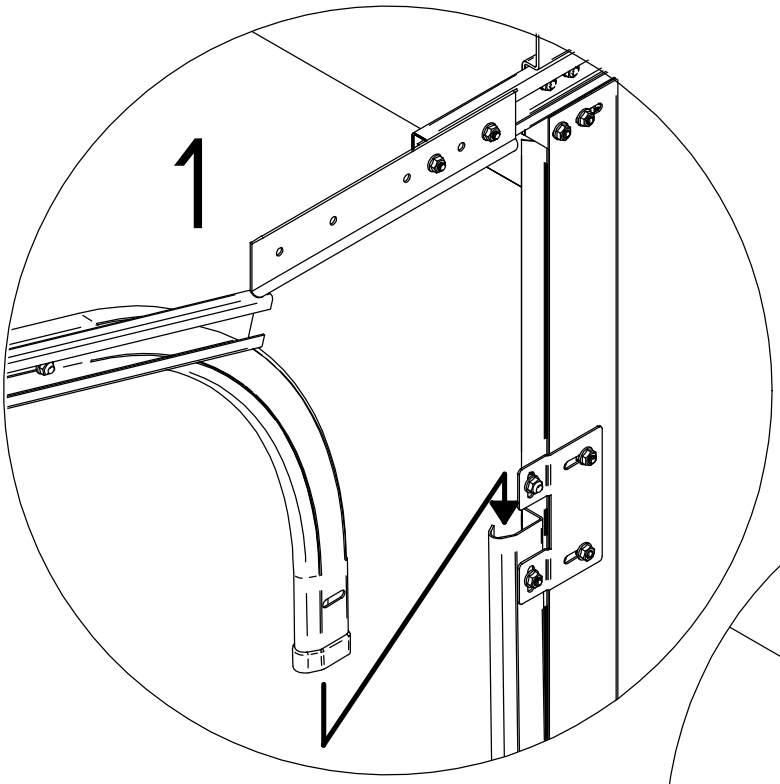

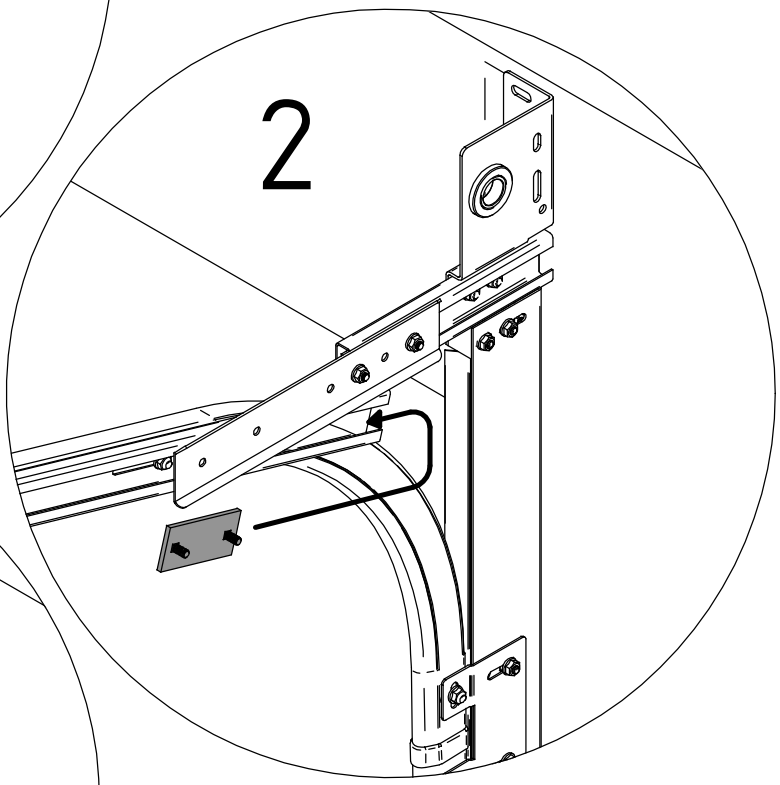

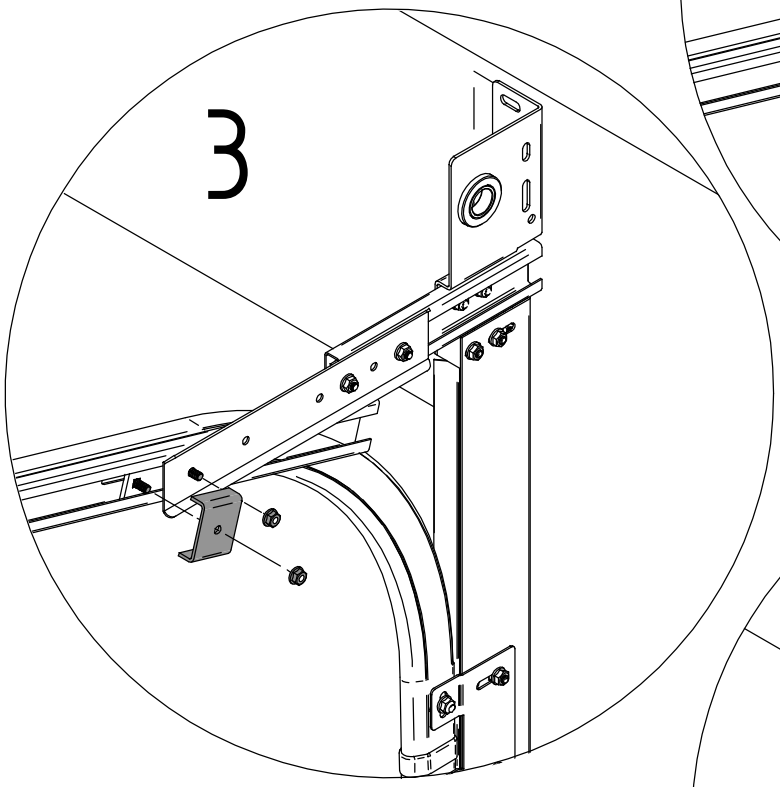

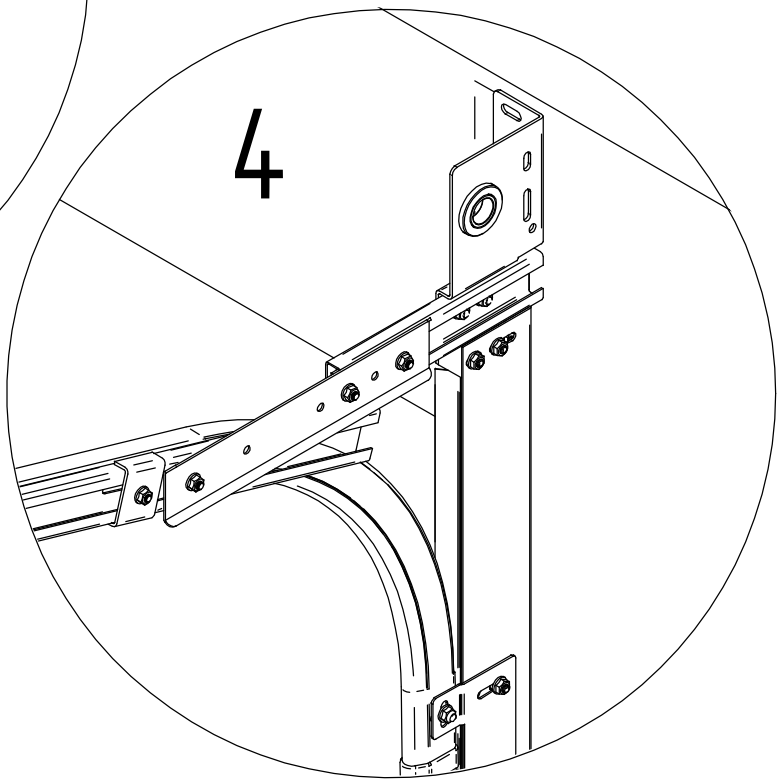

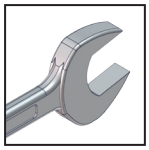

Following the roof
Daklijn volgend
Dachfolge
Avec Pente
=> 10°

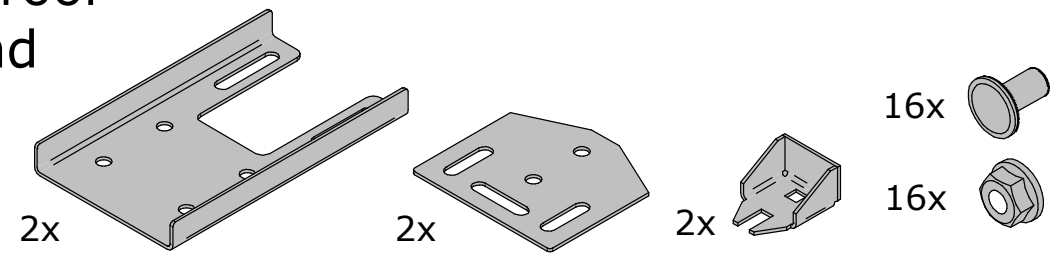

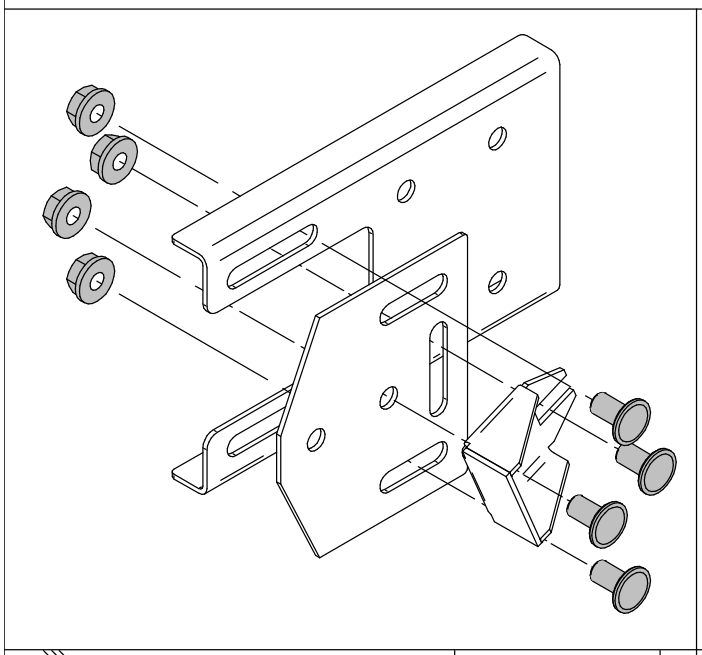

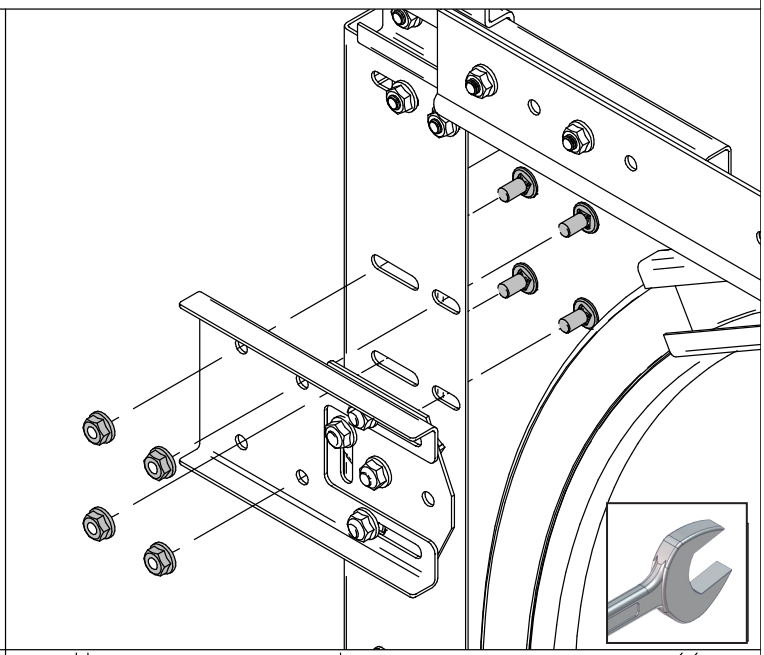

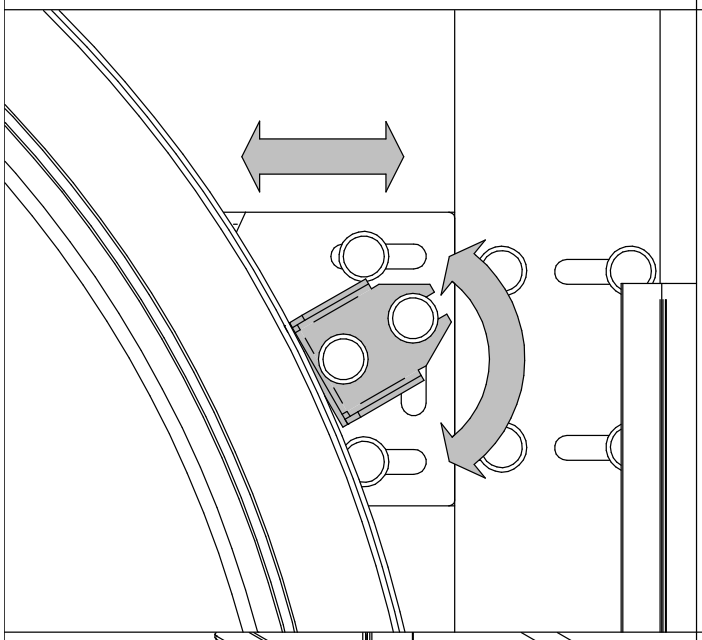

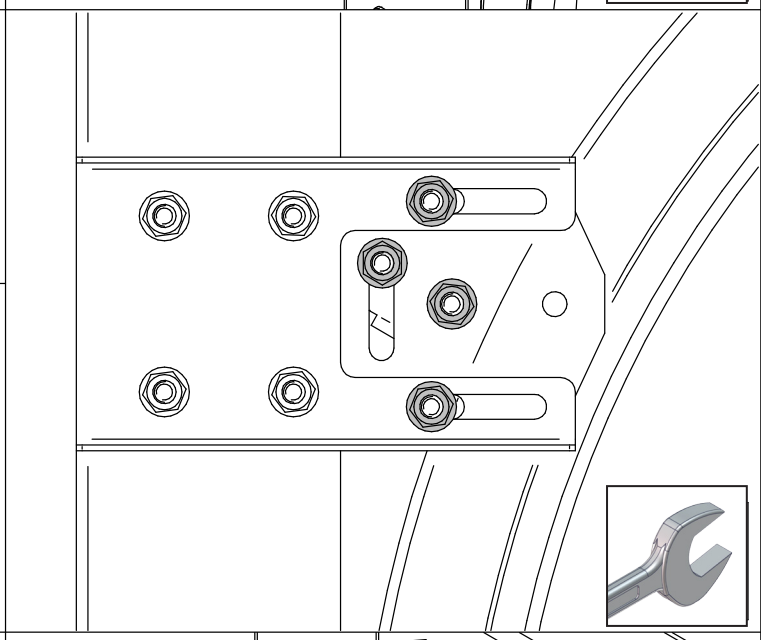

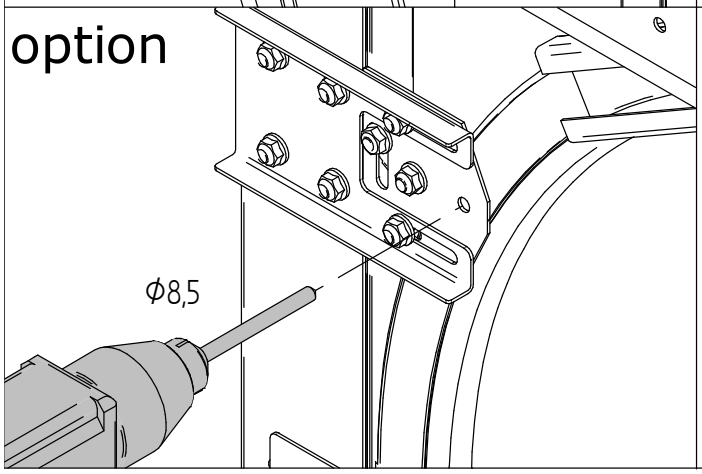

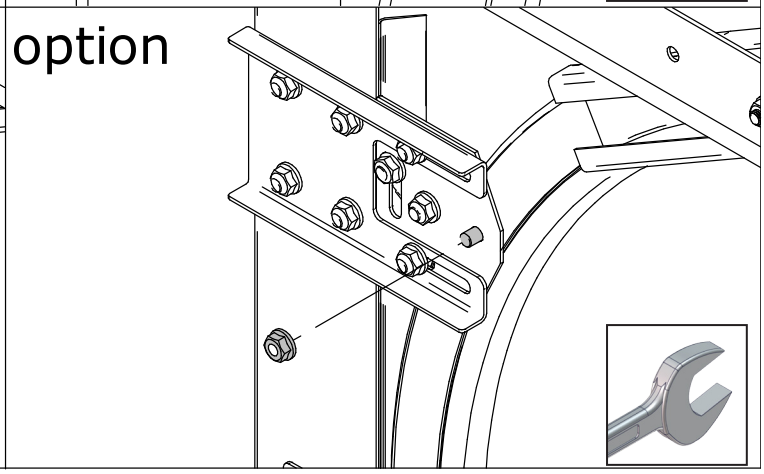

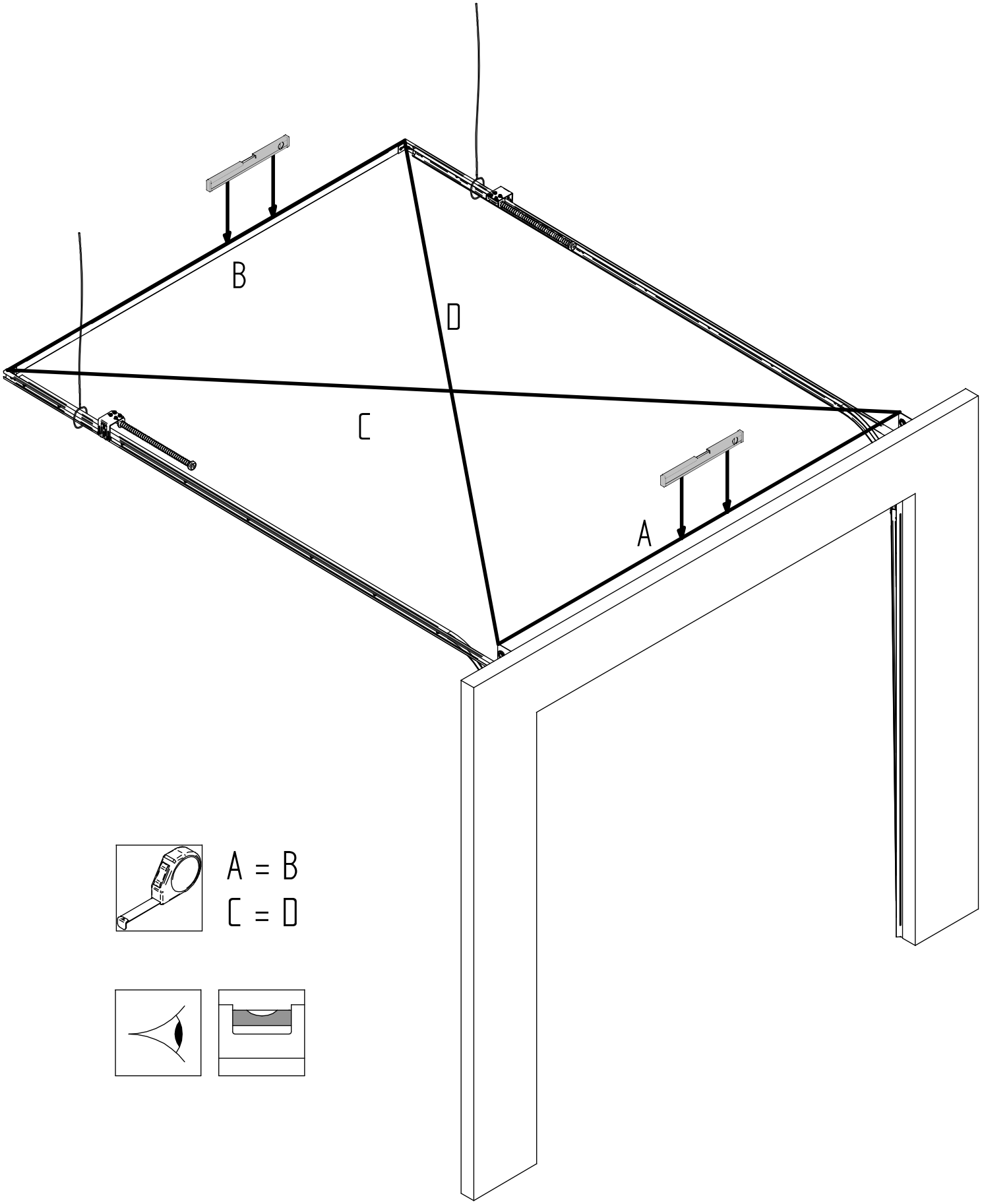
B
D
C
A
A = B
C = D

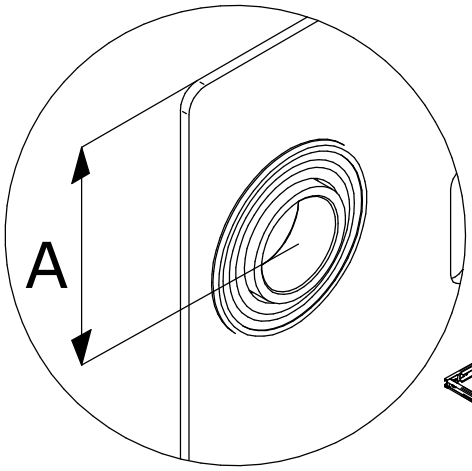
A

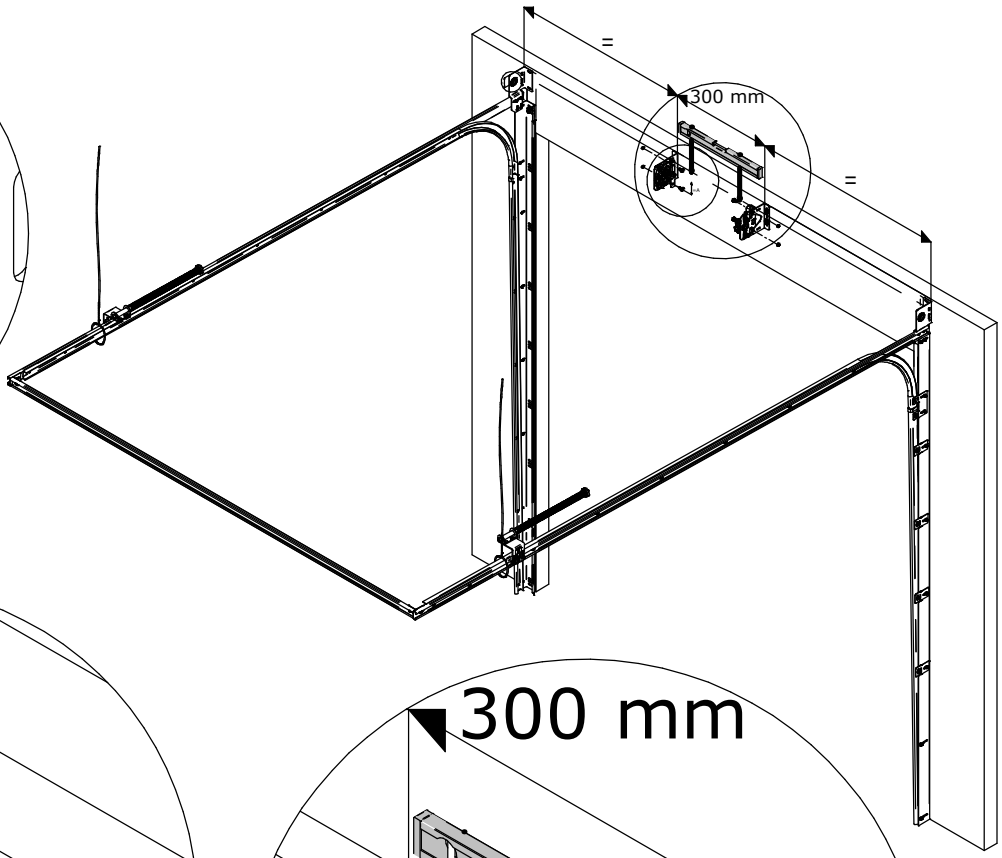
=
300 mm
=

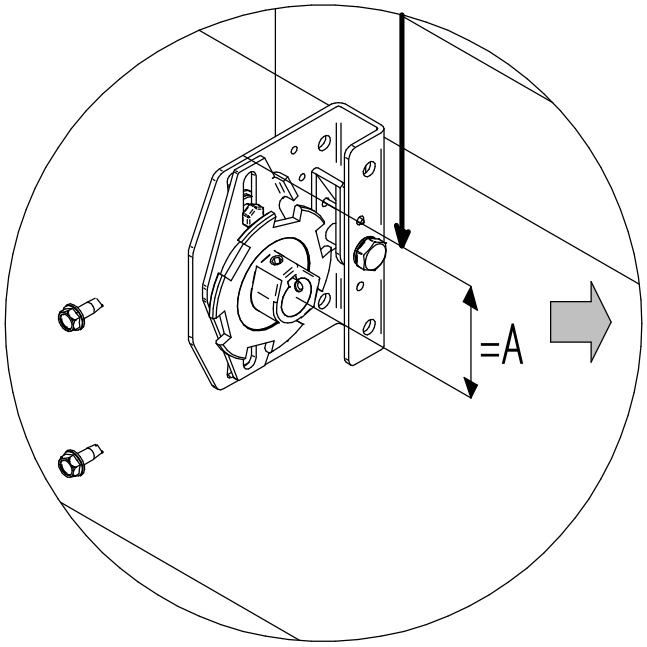
=A

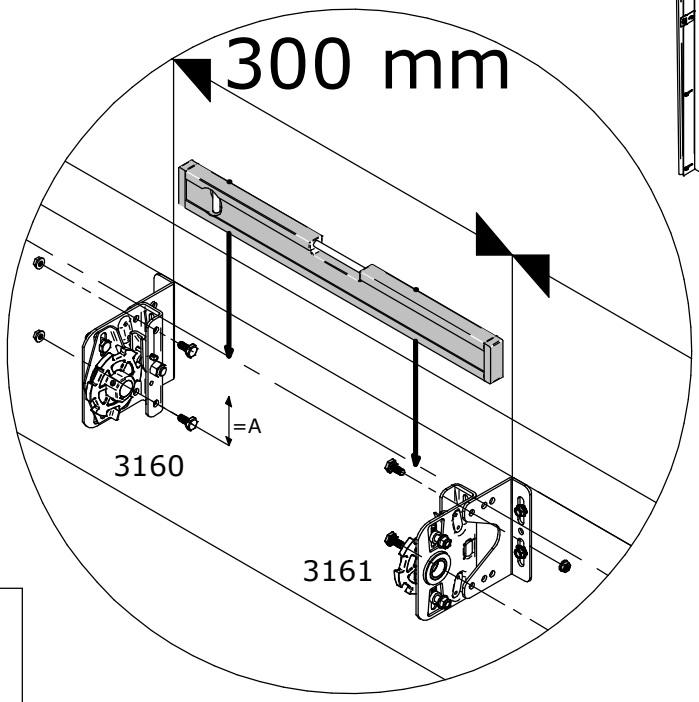
300 mm
=A
3160
3161

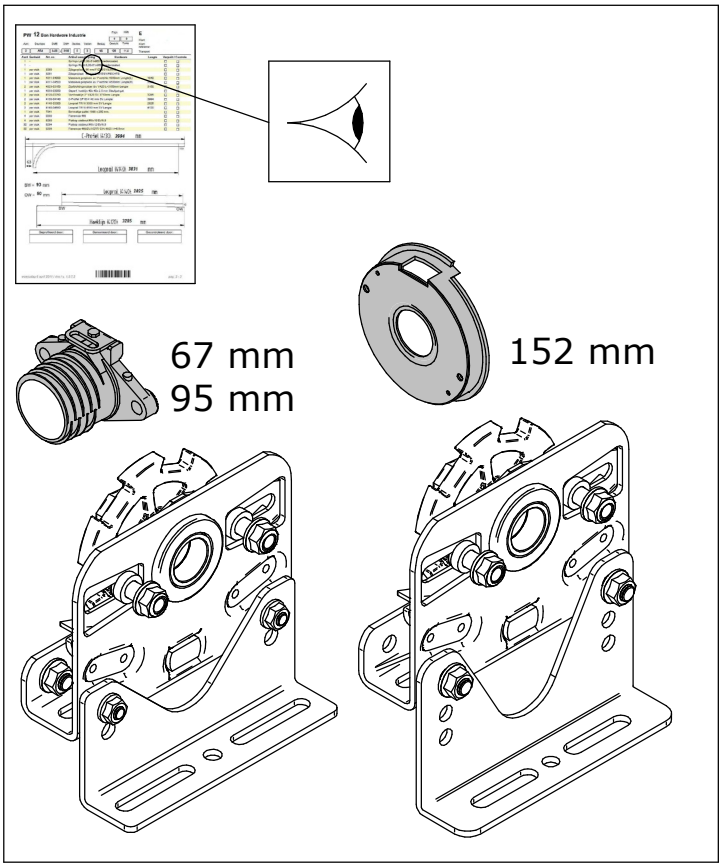
67 mm
95 mm
152 mm

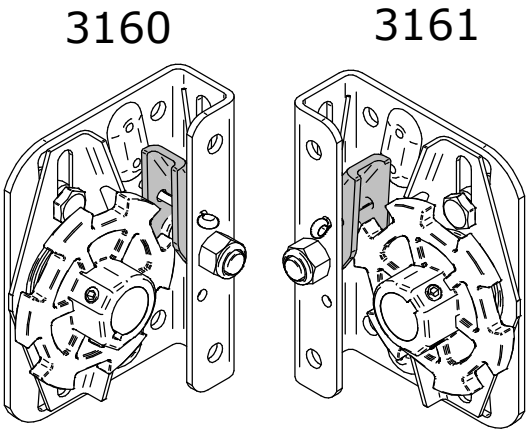
3160
3161

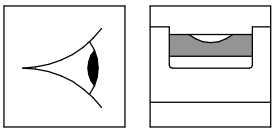

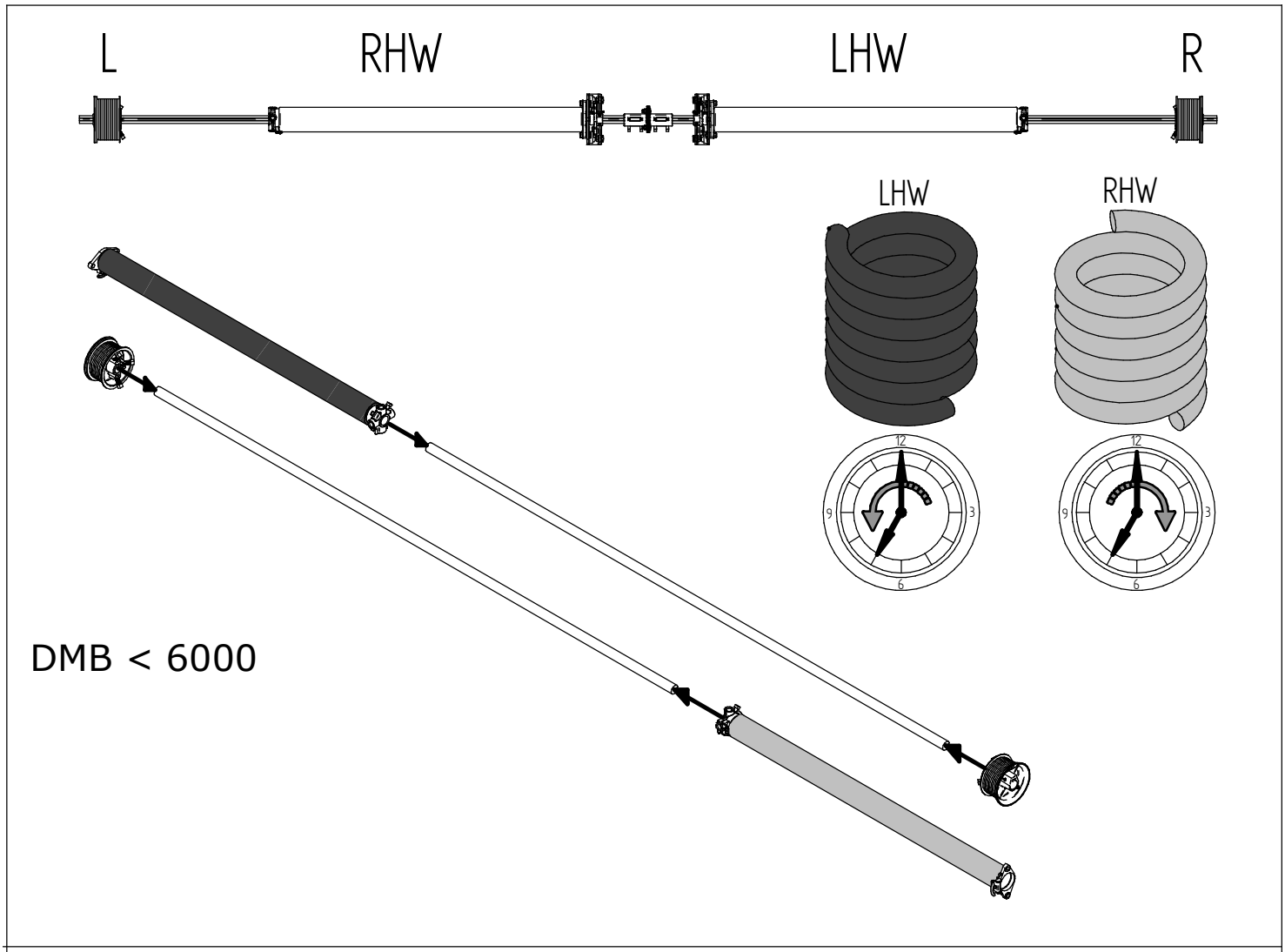
L
RHW
LHW
R
LHW
RHW
12
9
3
6
DMB < 6000

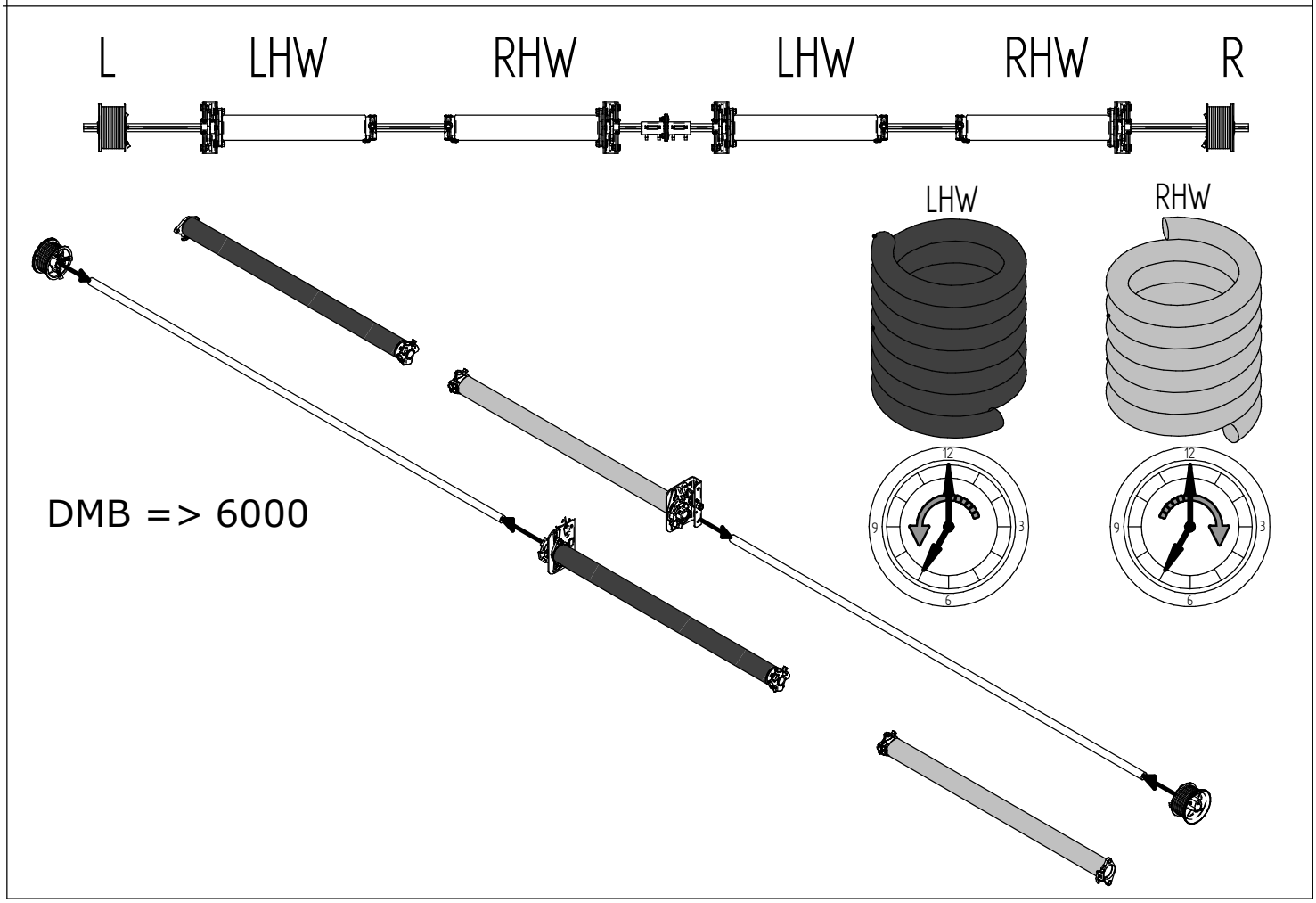
L
LHW
RHW
LHW
RHW
R
LHW
RHW
12
9
3
6
DMB => 6000

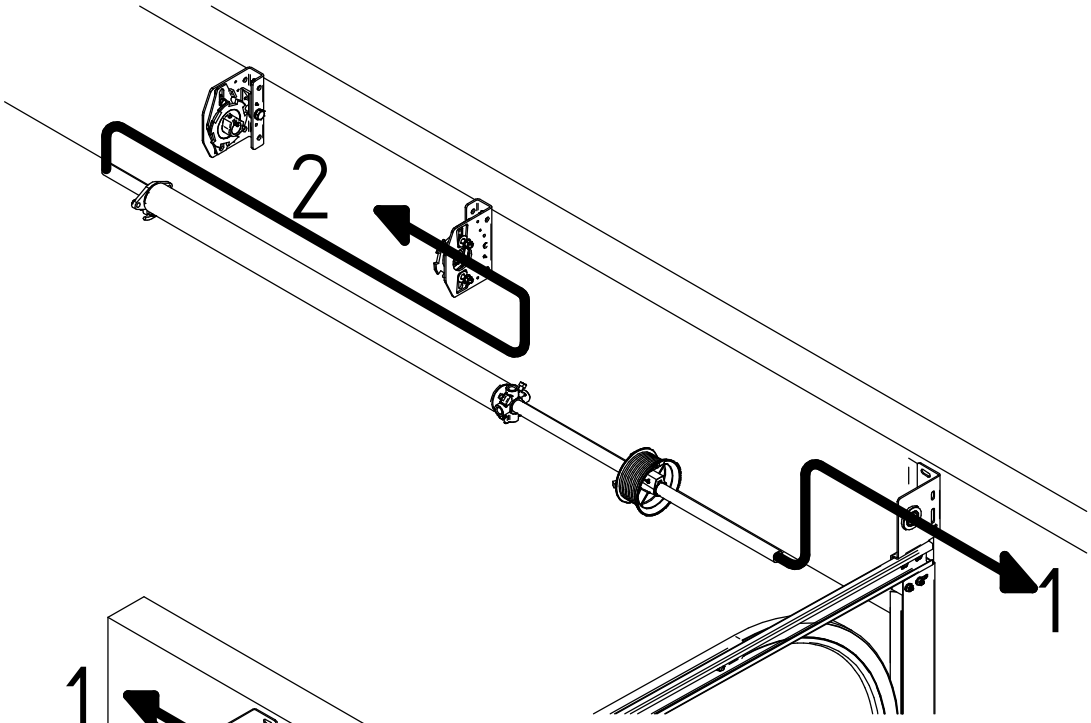
2
1

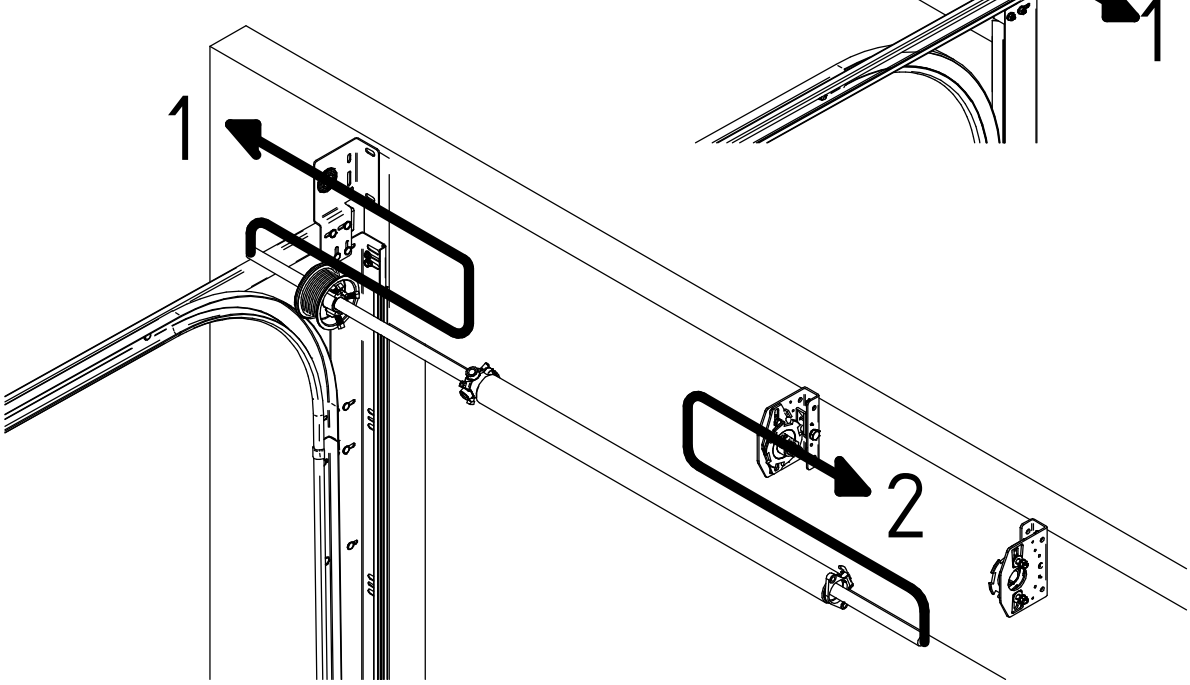
1
2

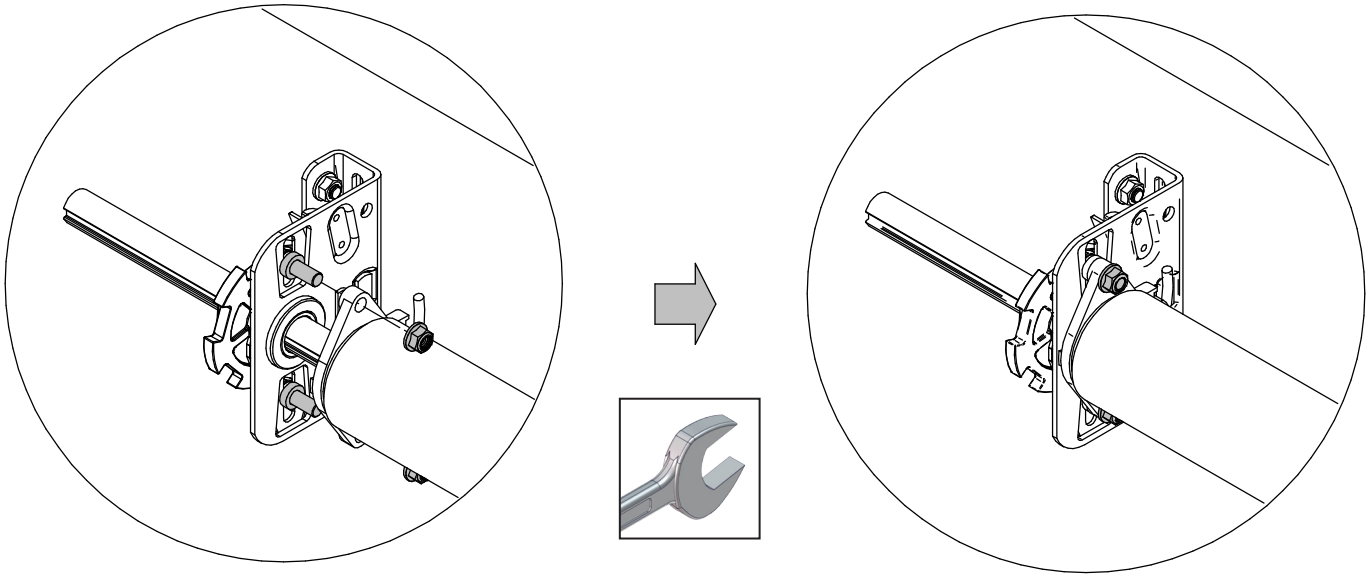

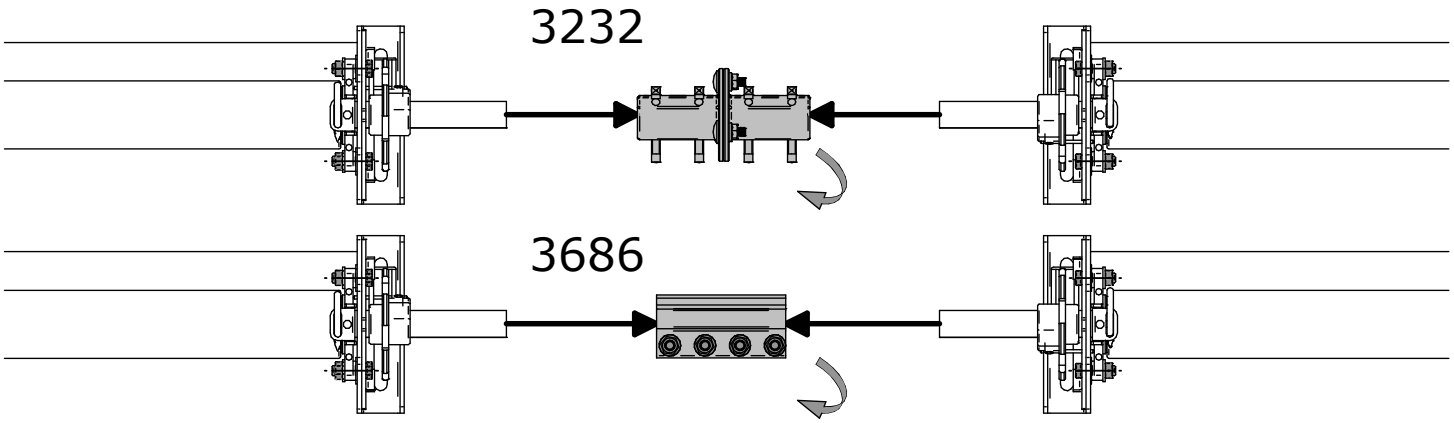
3232
3686

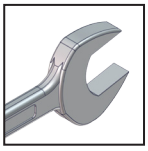

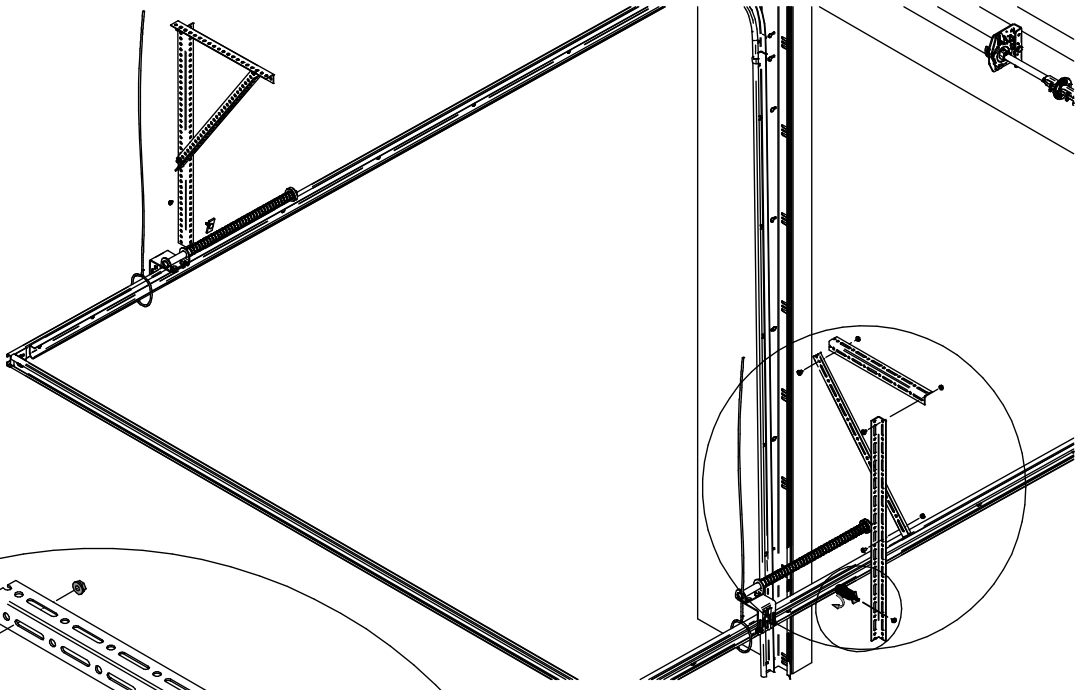

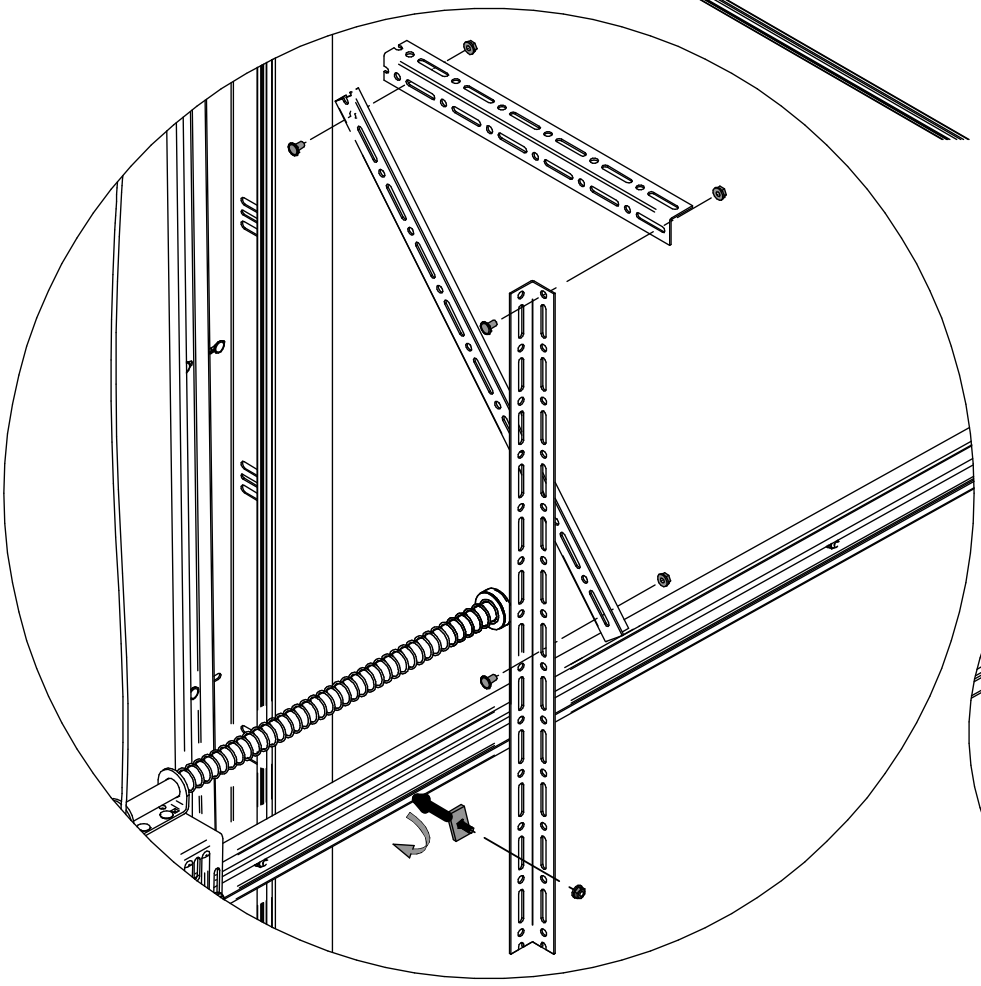

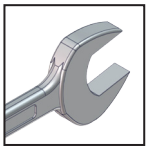

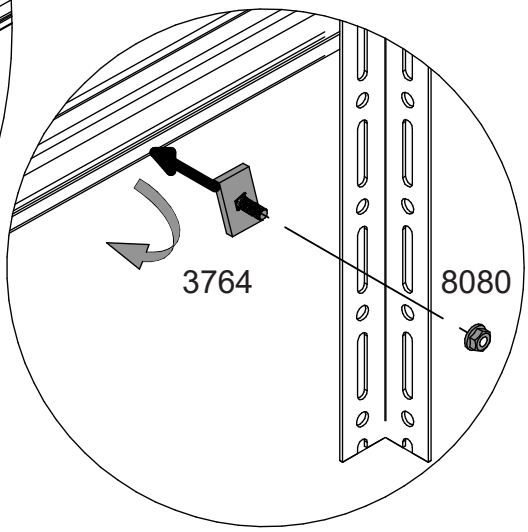
3764
8080

With Tube NSK

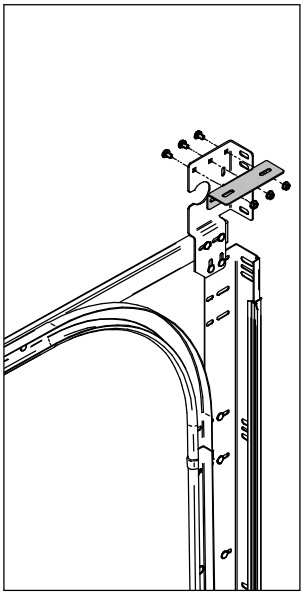

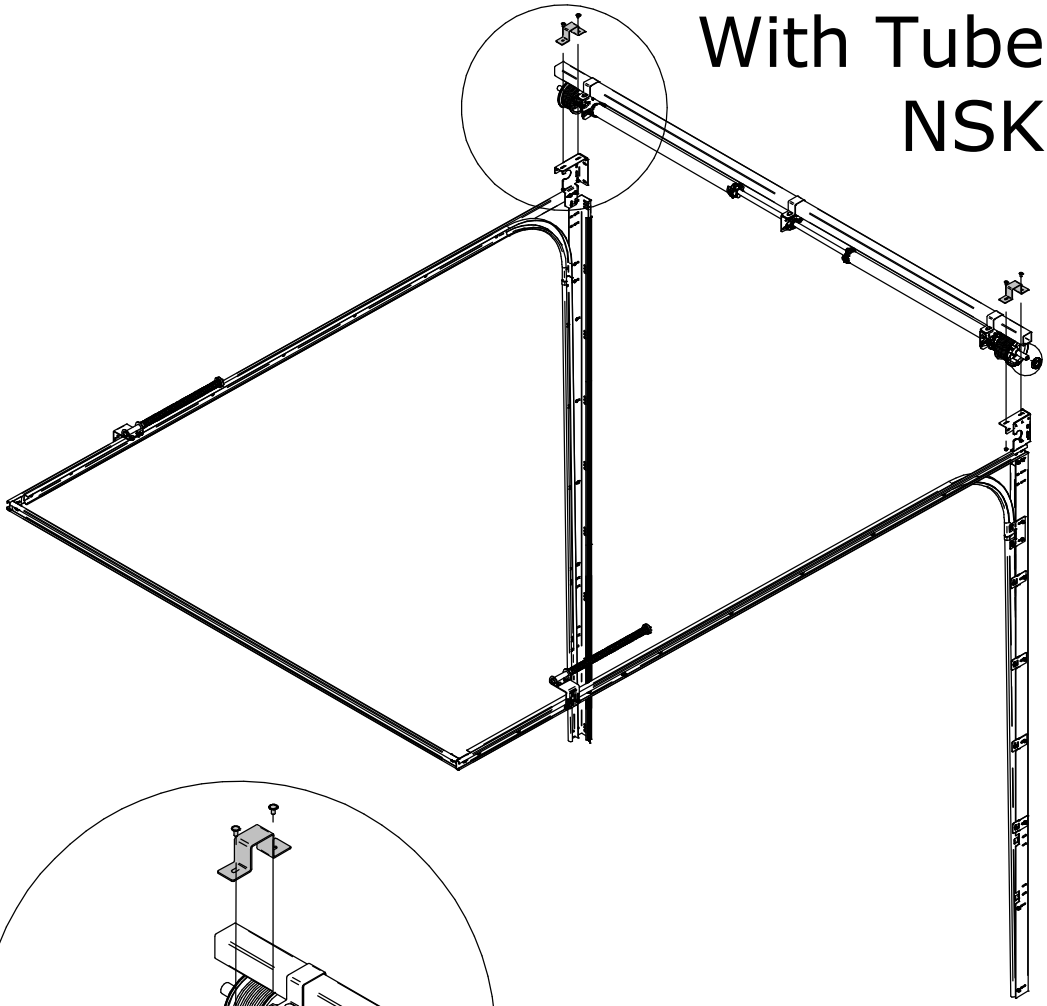

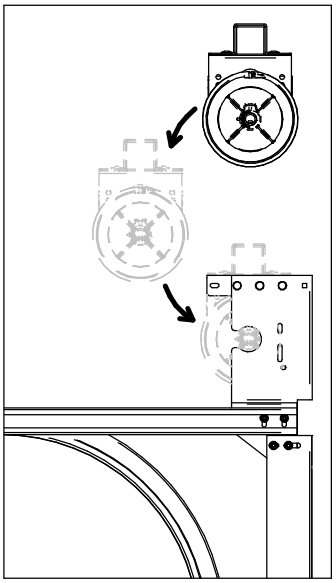

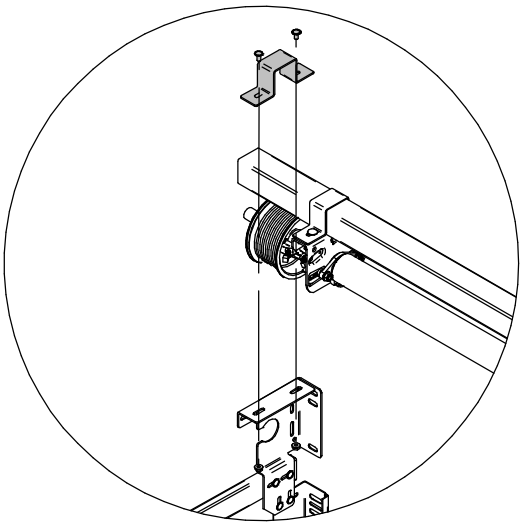

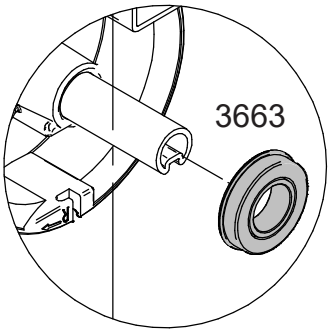

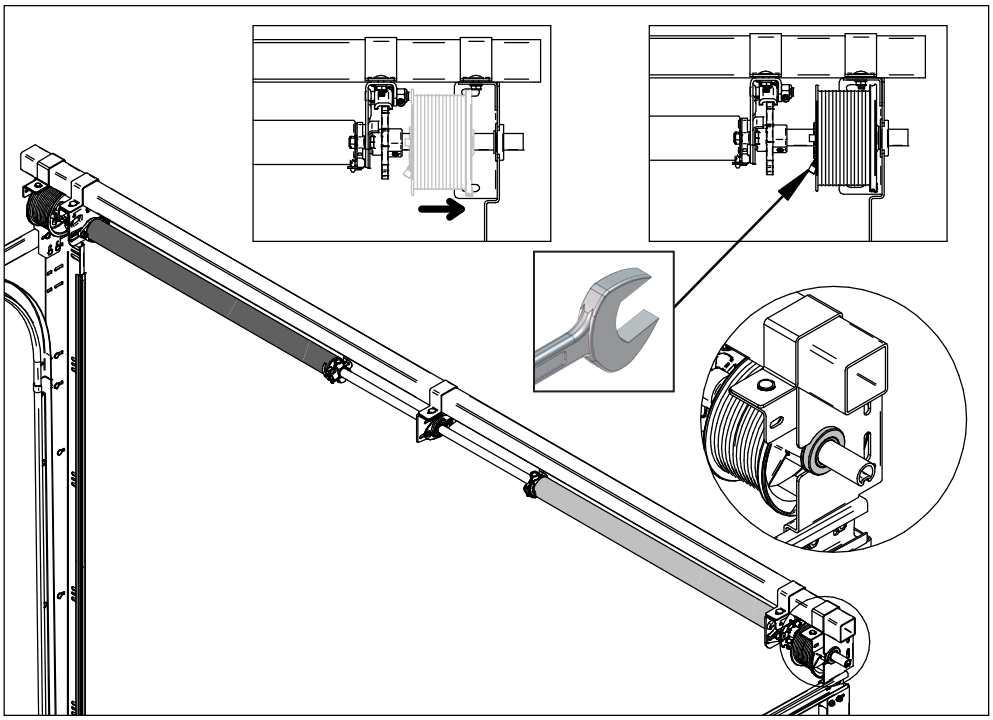

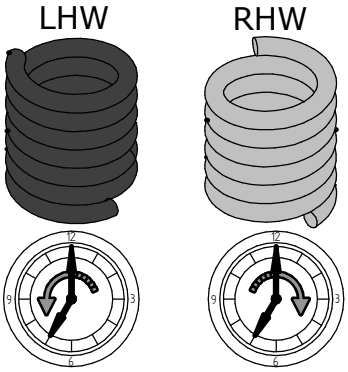

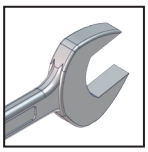

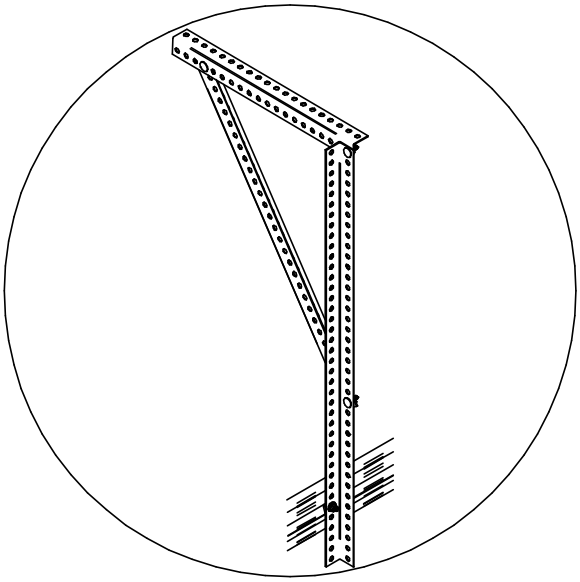

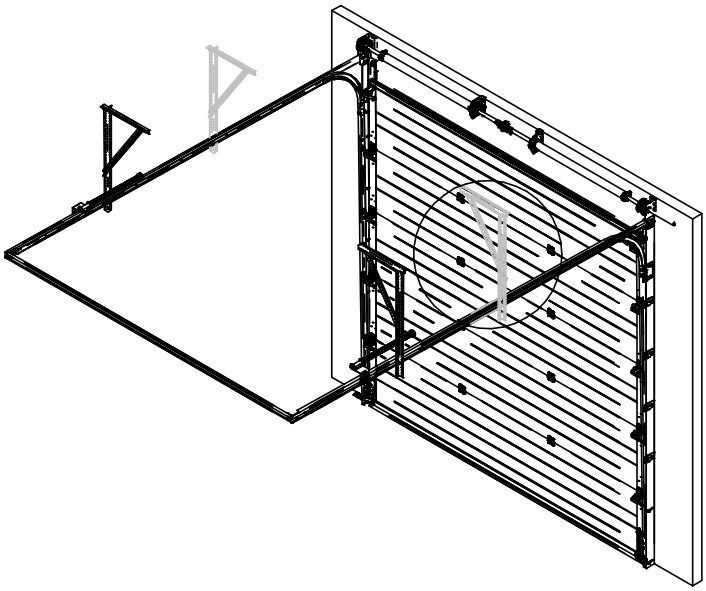

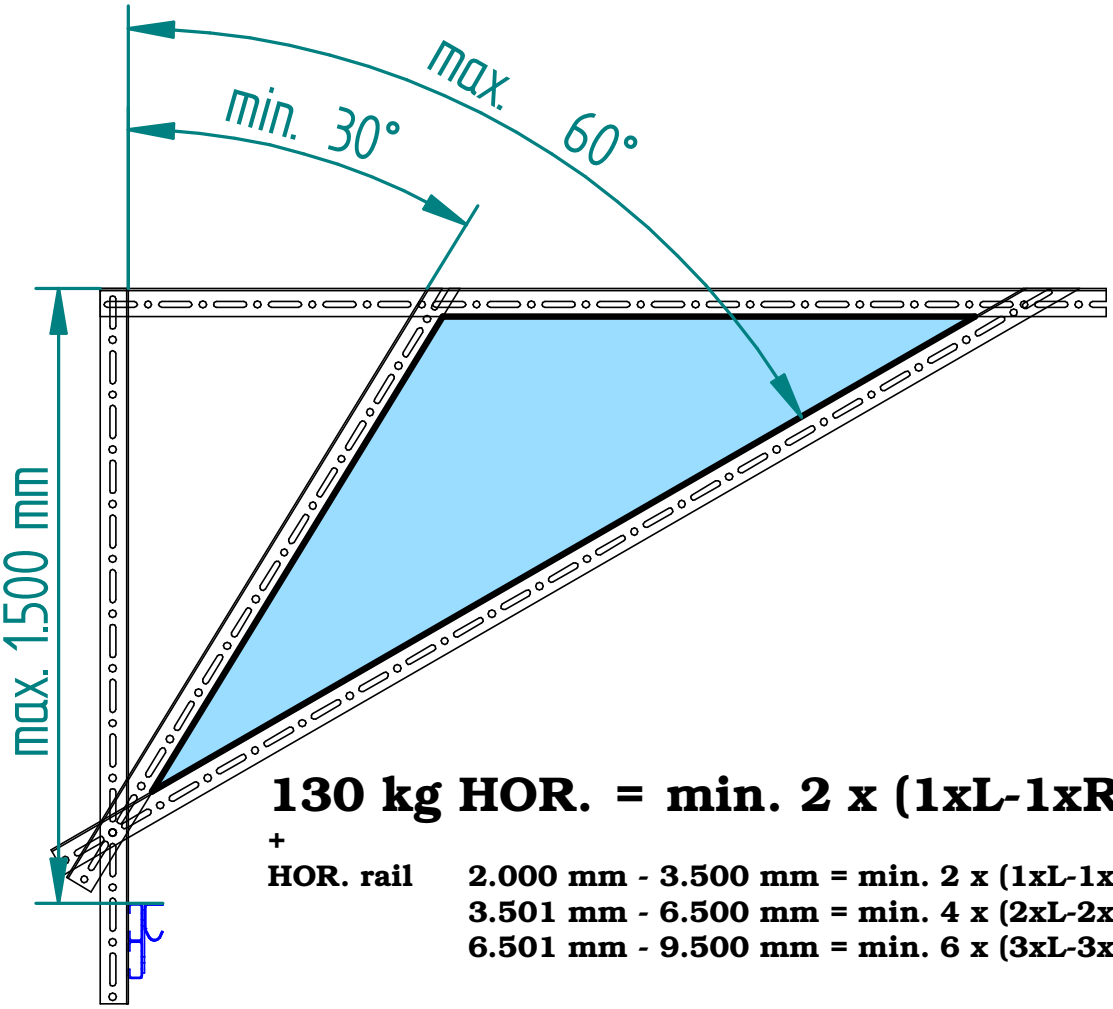

130 kg HOR. = min. 2 x (1xL-1xR)

+

HOR. rail	**2.000 mm - 3.500 mm = min. 2 x (1xL-1xR)**
	3.501 mm - 6.500 mm = min. 4 x (2xL-2xR)
	6.501 mm - 9.500 mm = min. 6 x (3xL-3xR)

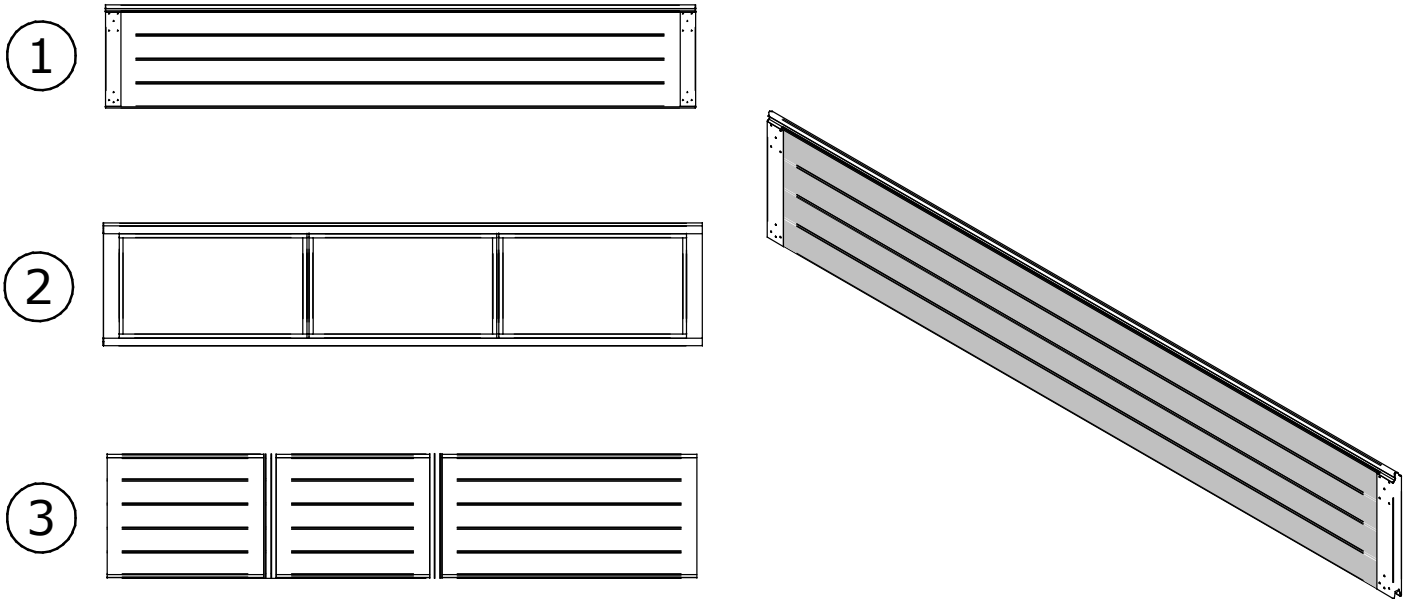
1
2
3

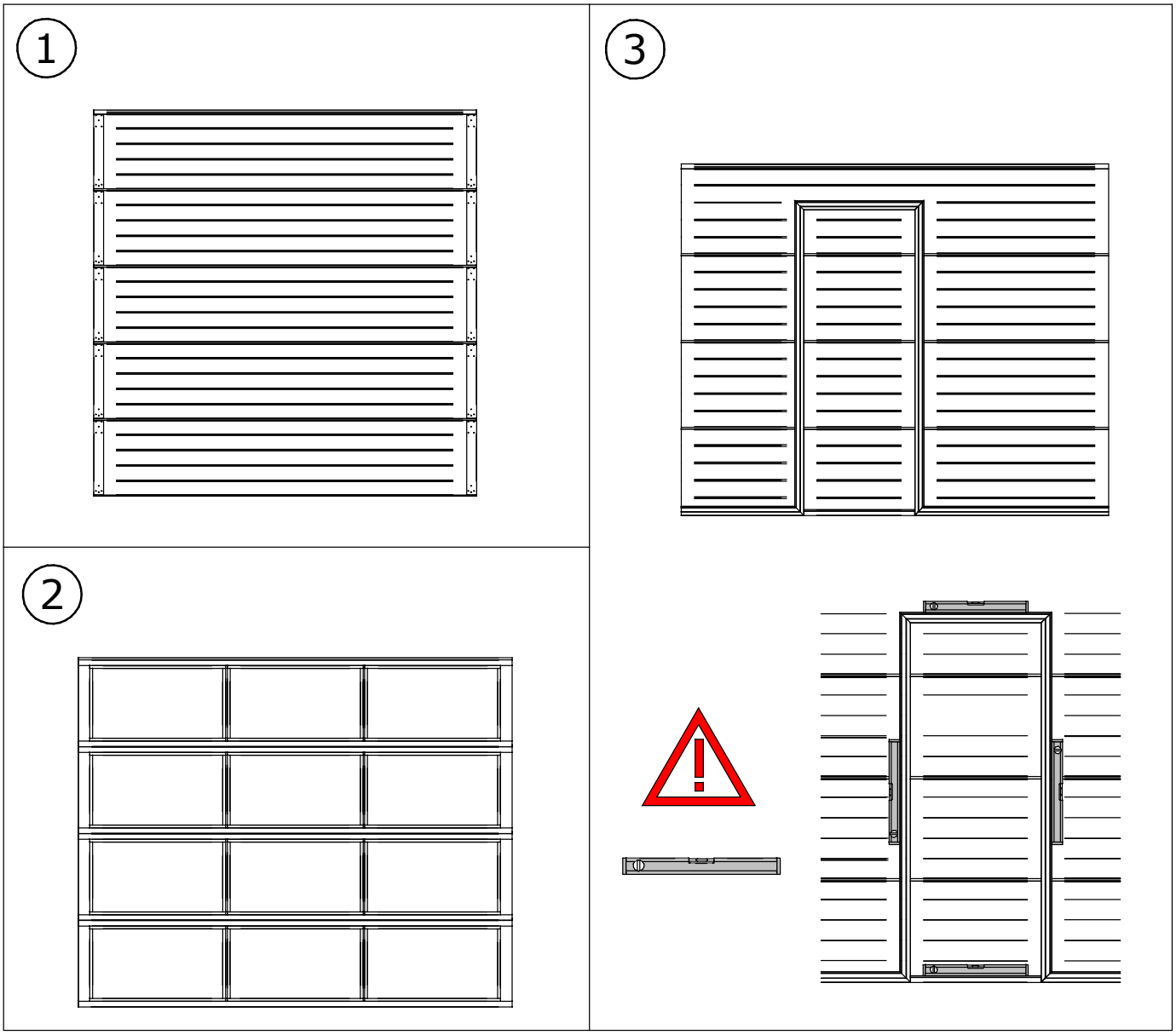
1
2
3

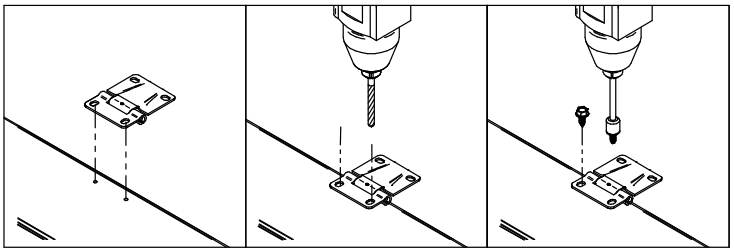

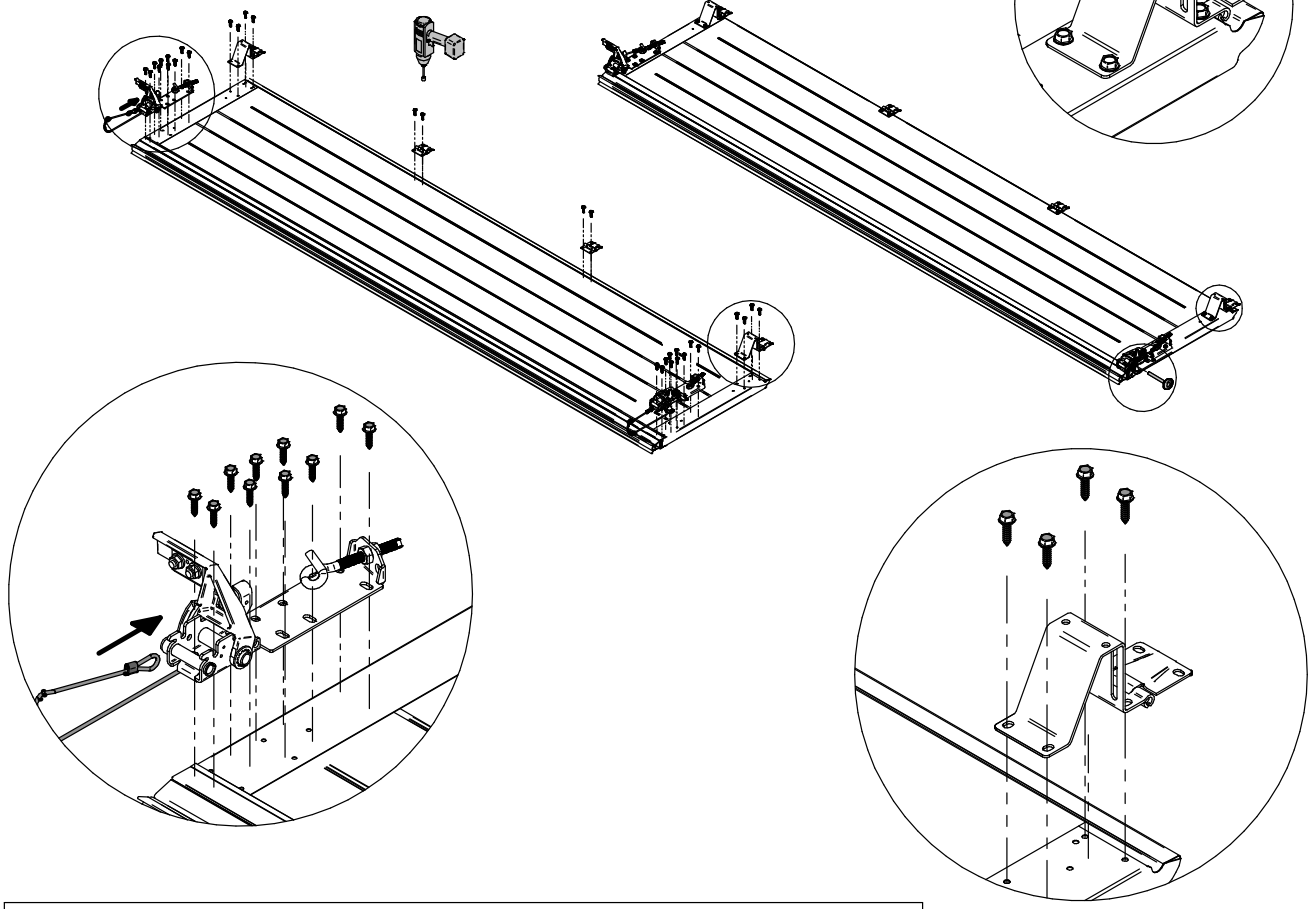

Options

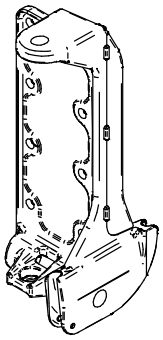

3170

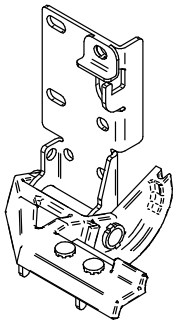

3180-3183

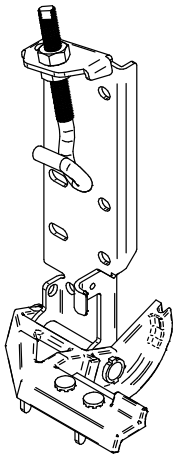

3184-3187

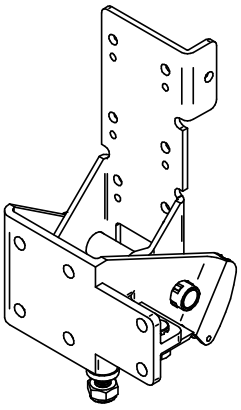

3194

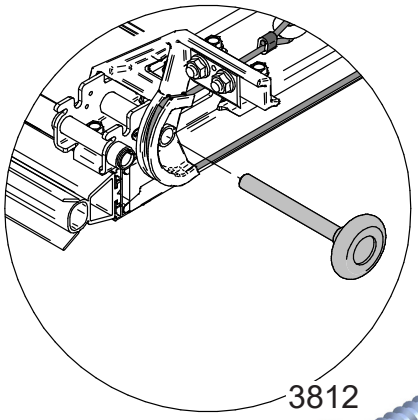

3812

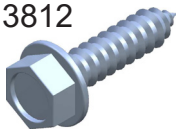

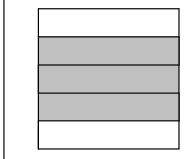

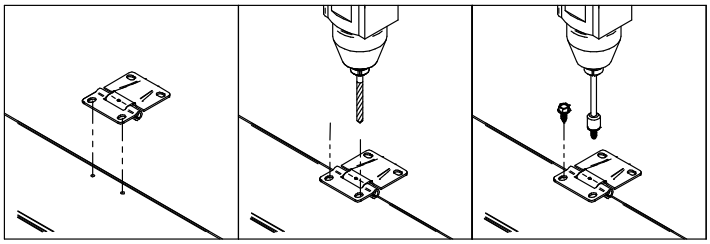

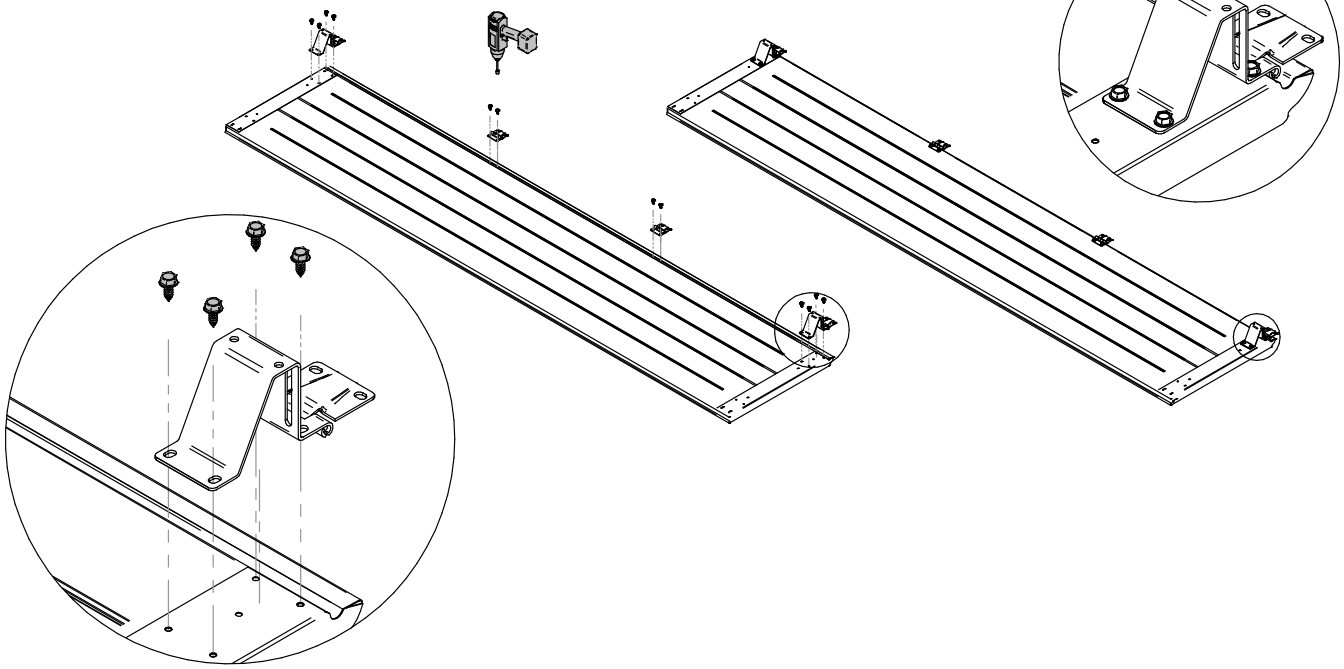

DLW >= 5000 mm

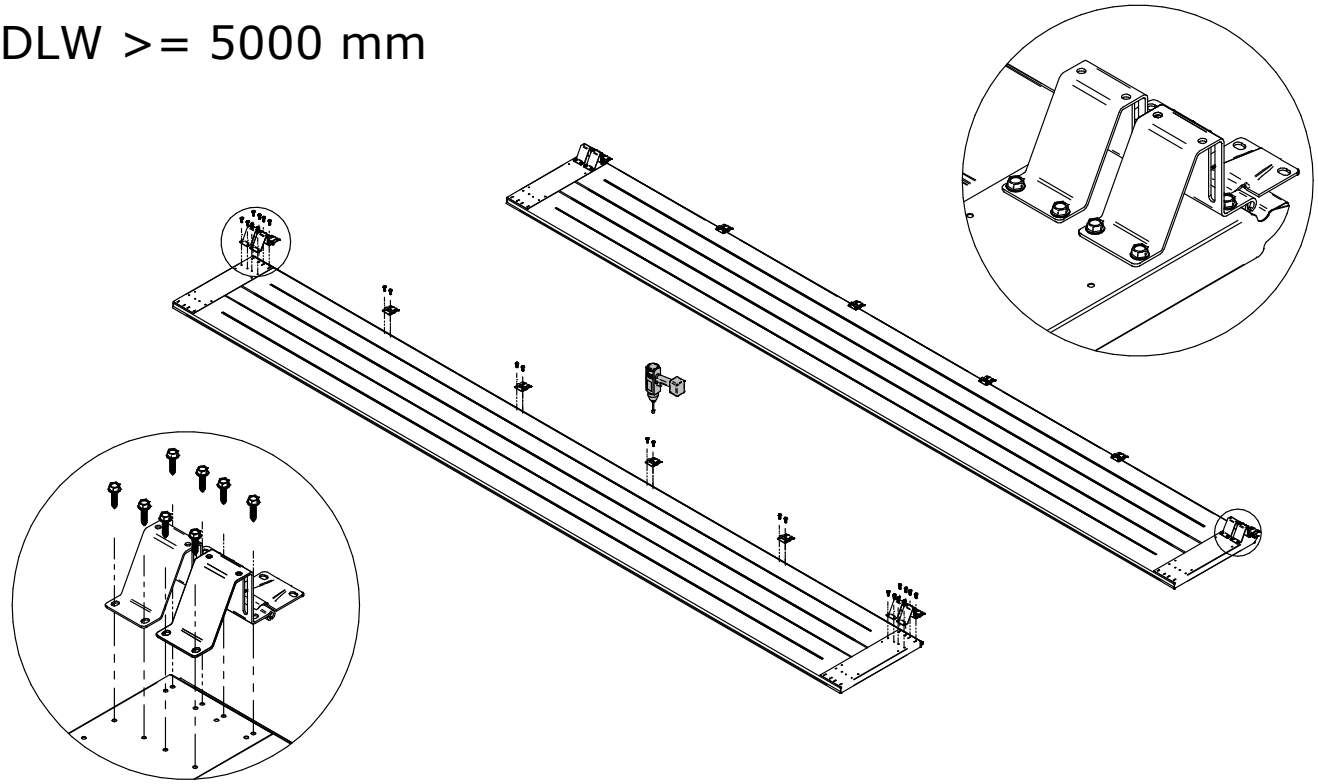

3812

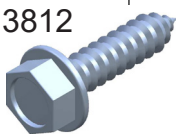

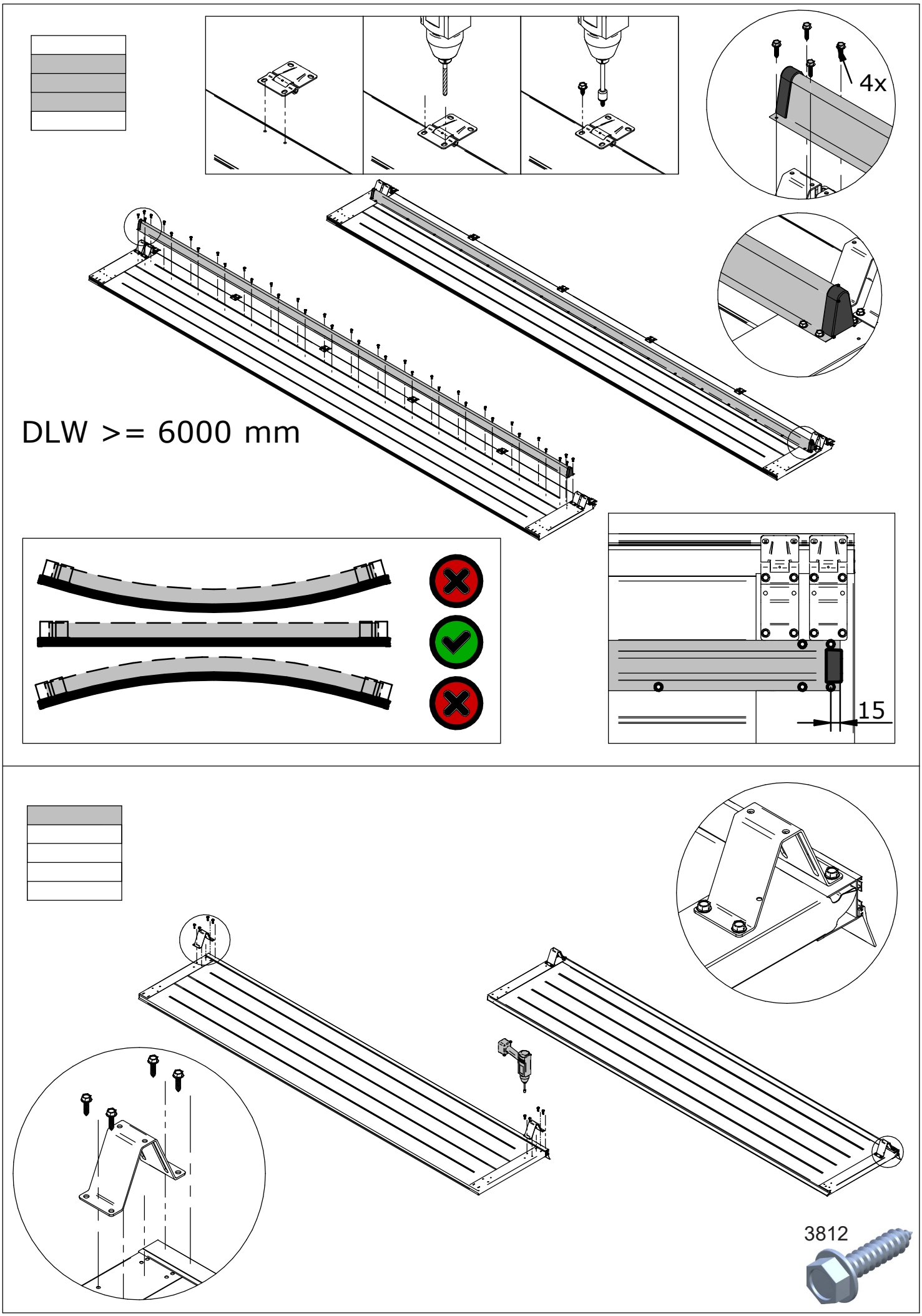
4x
DLW >= 6000 mm
15
3812

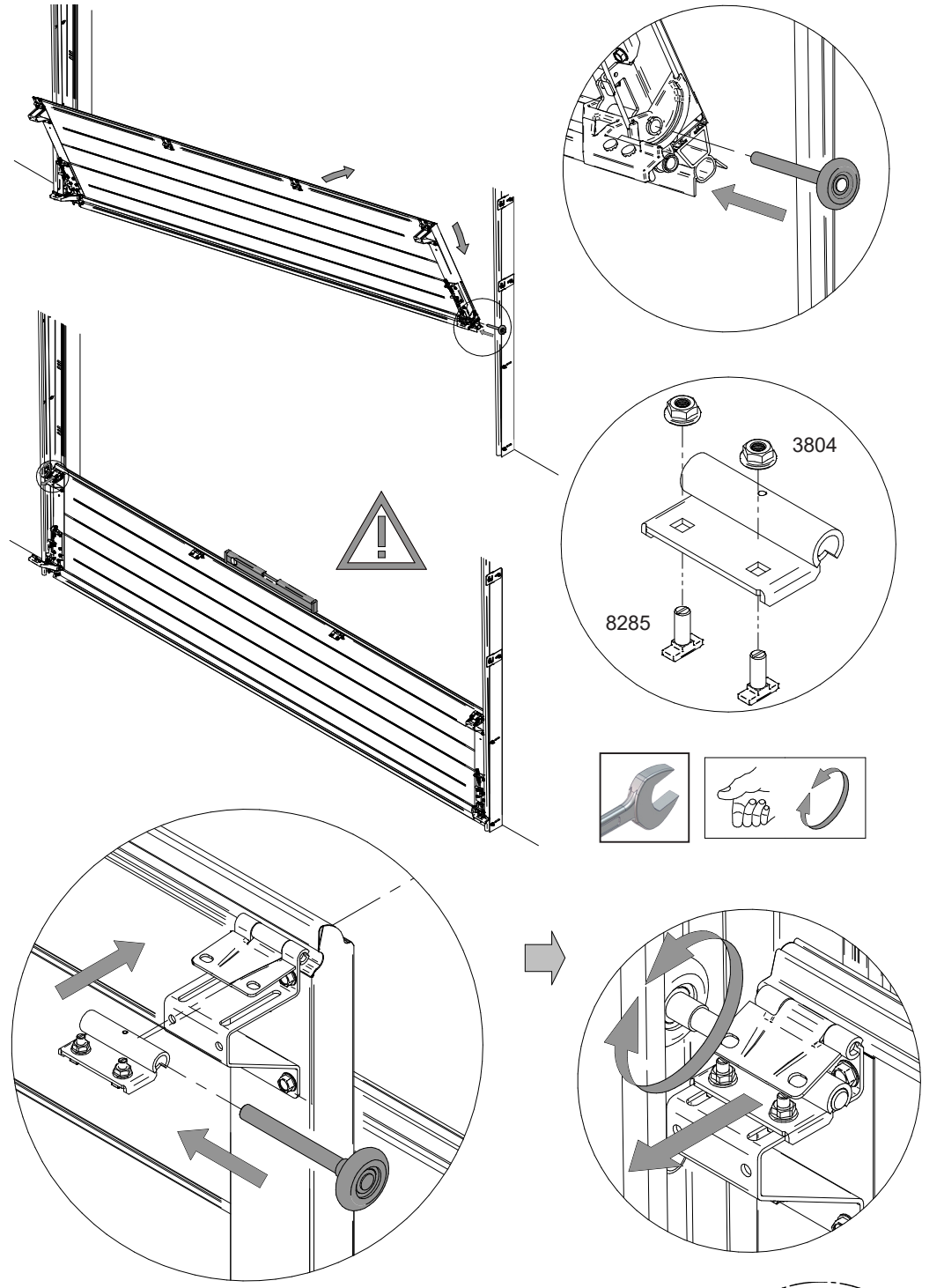
3804
8285

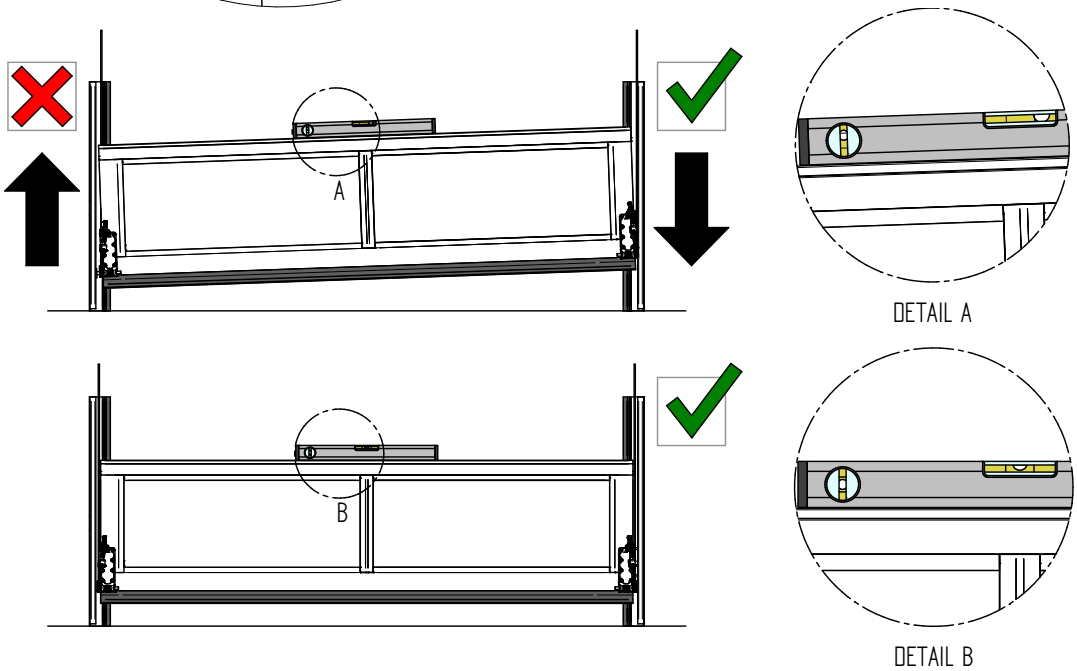
A
DETAIL A
B
DETAIL B

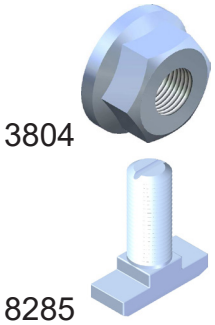
3804
8285

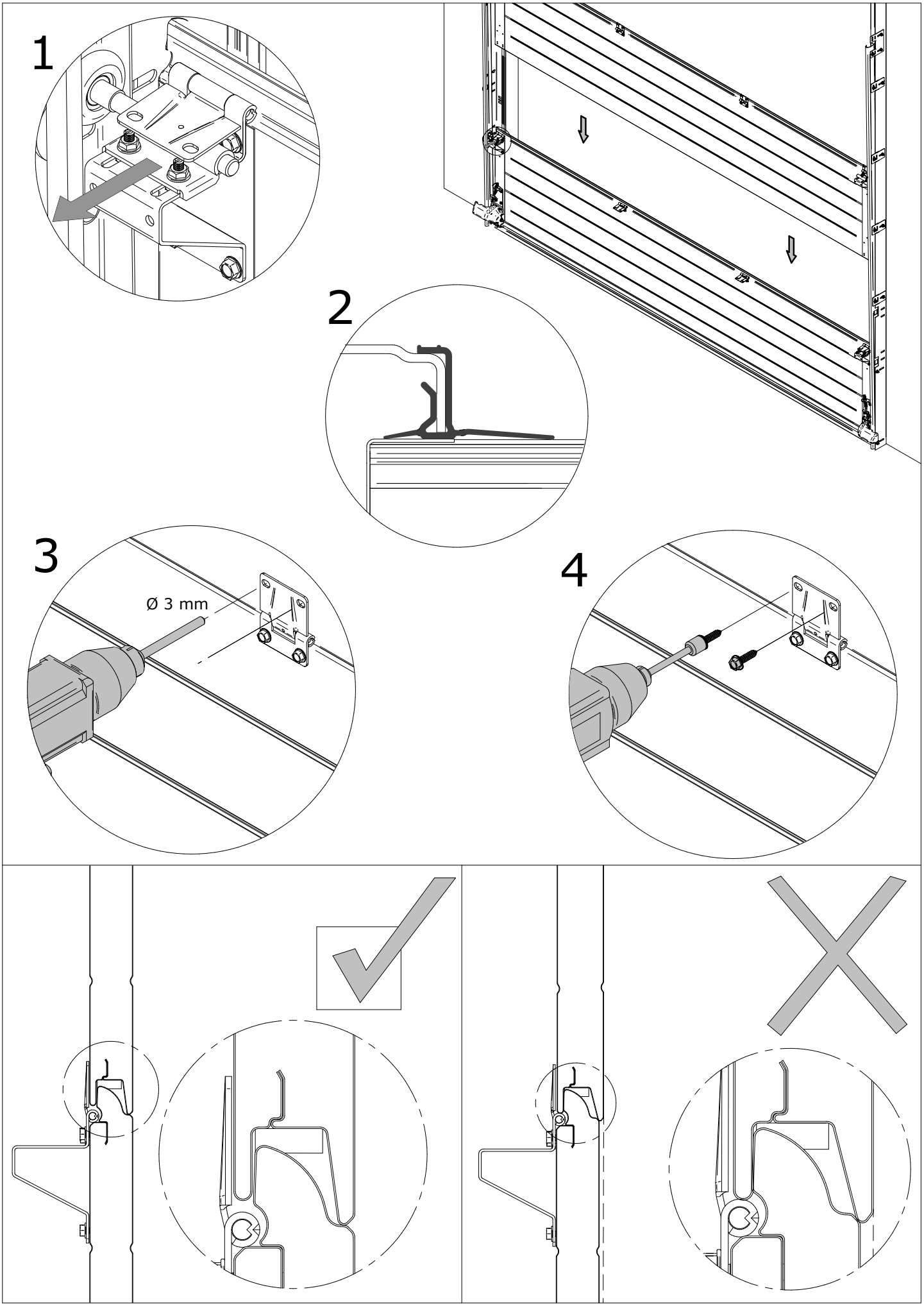
1
2
3
Ø 3 mm
4

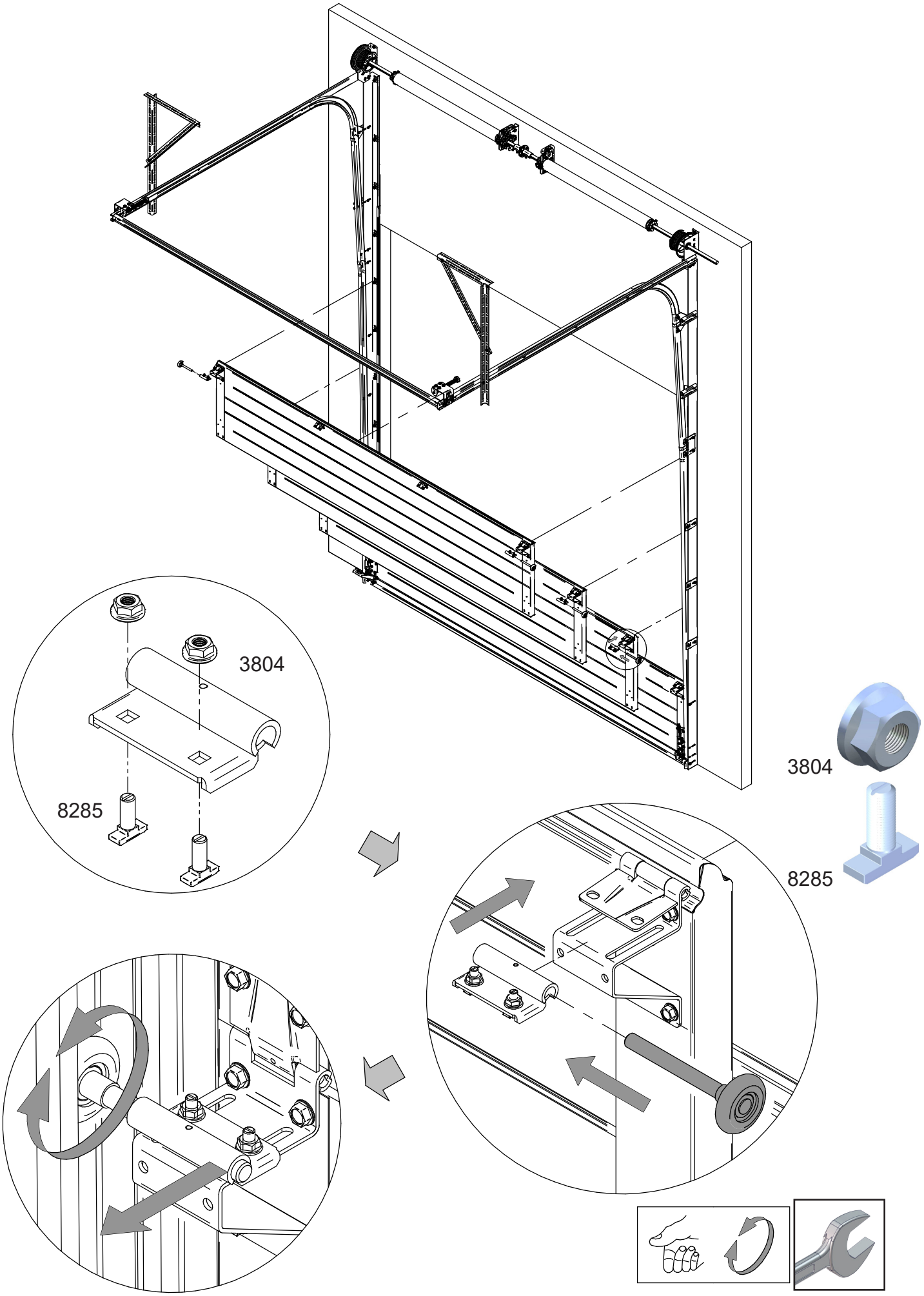
3804
8285
3804
8285

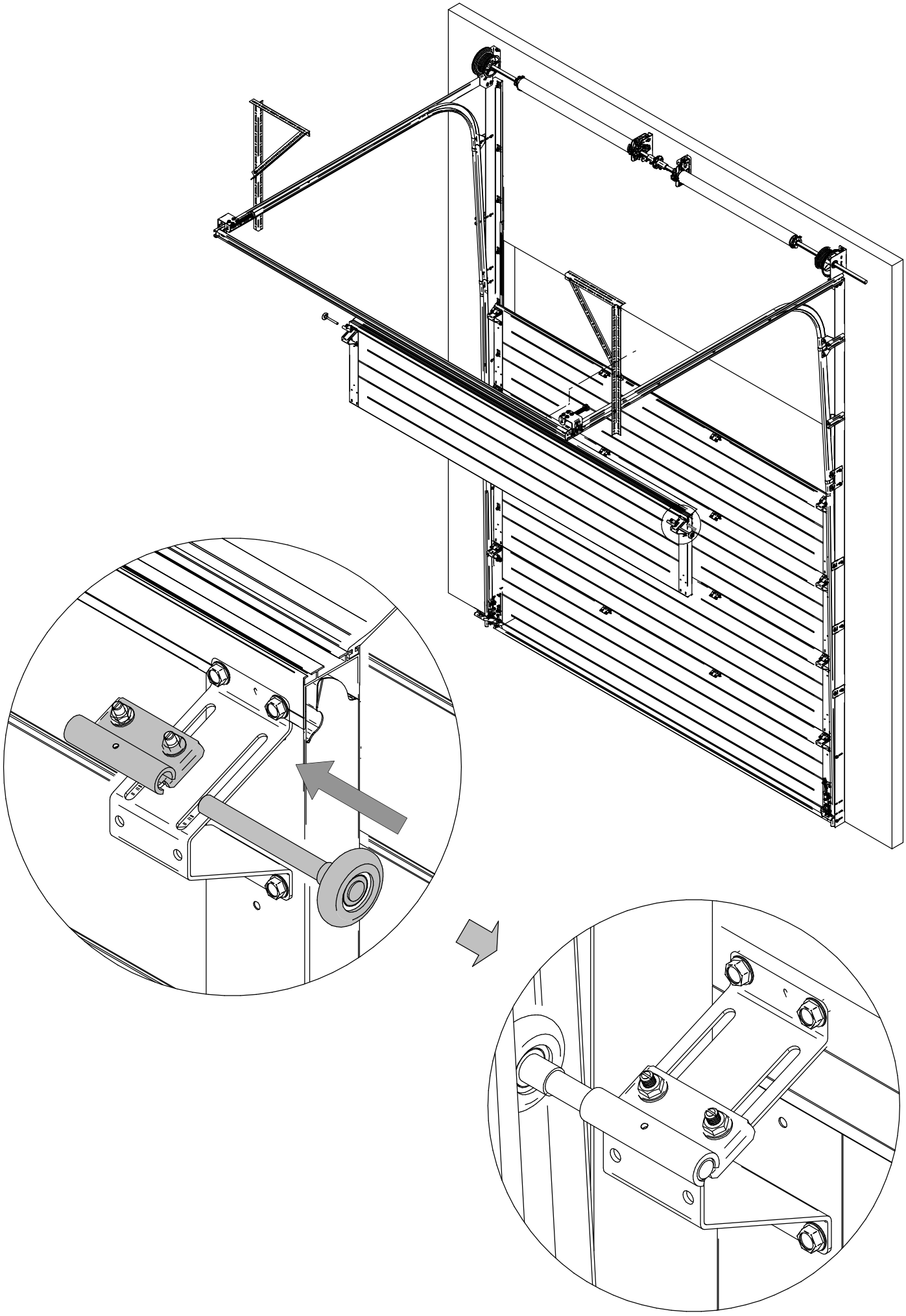

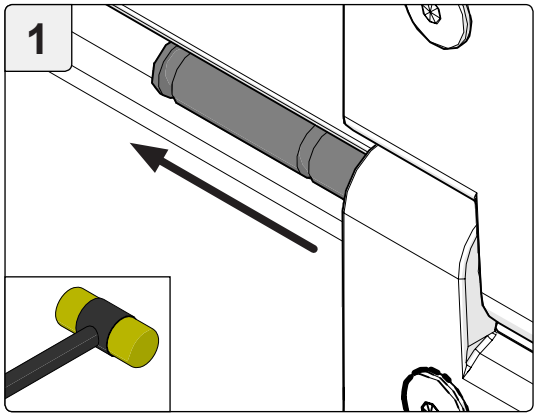

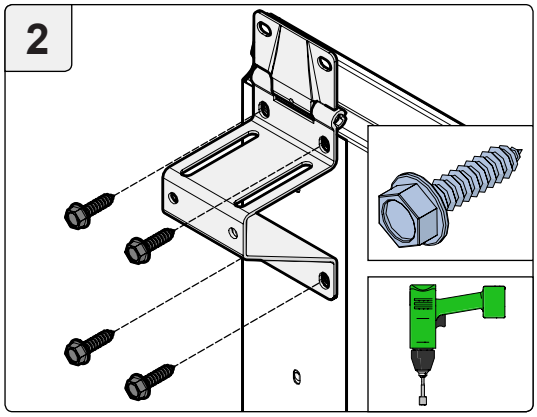

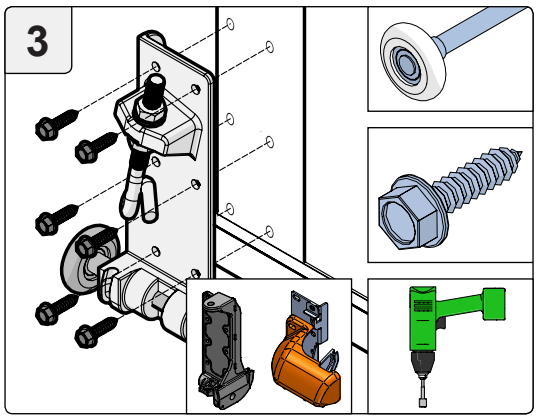

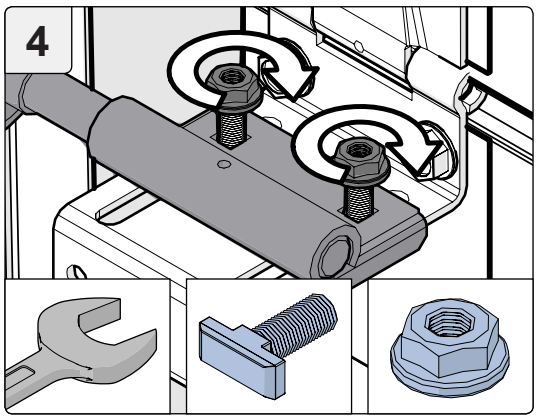

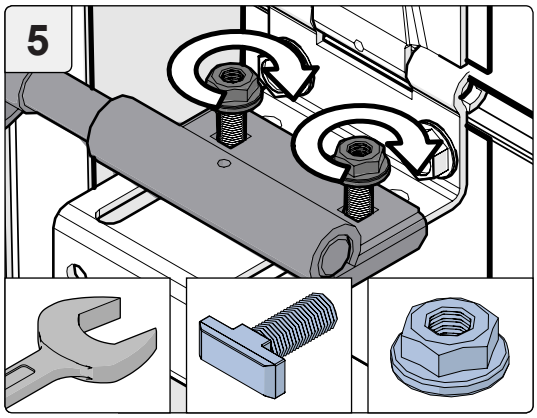

OPTION

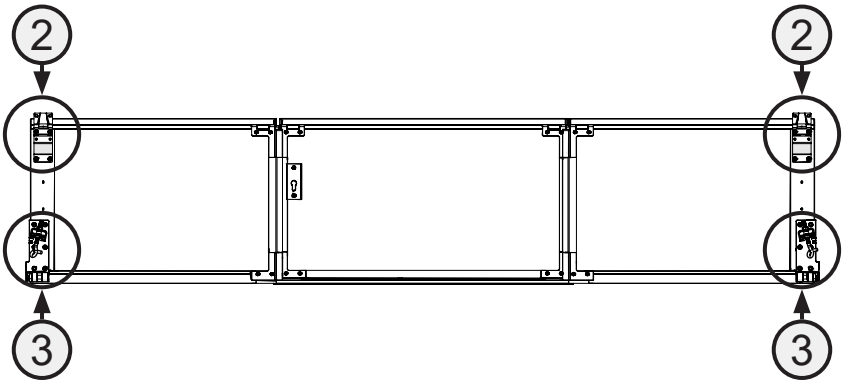

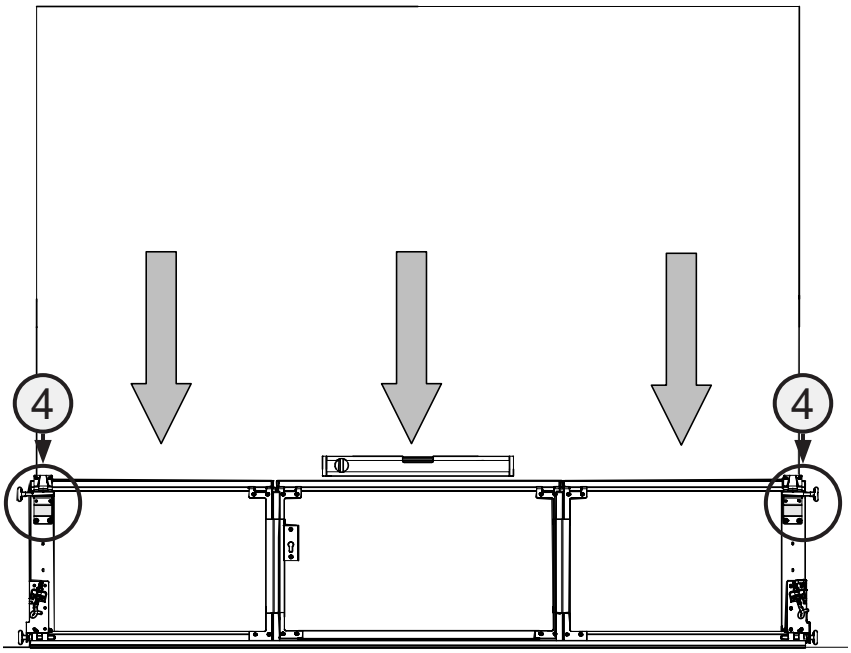

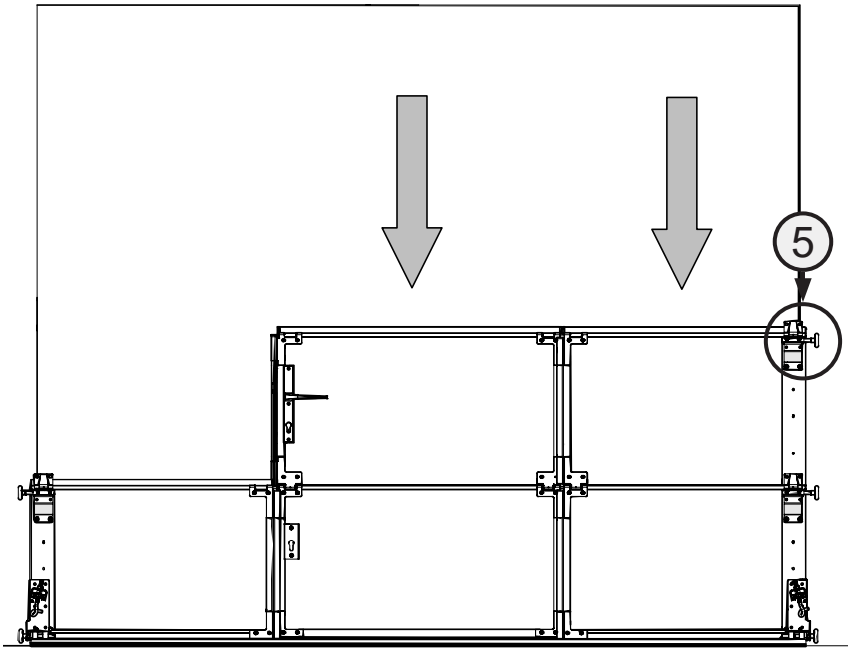

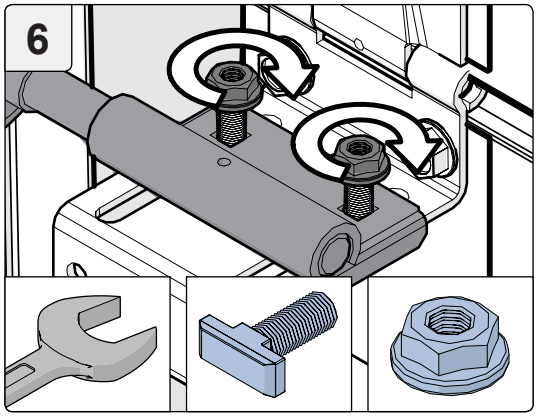
6

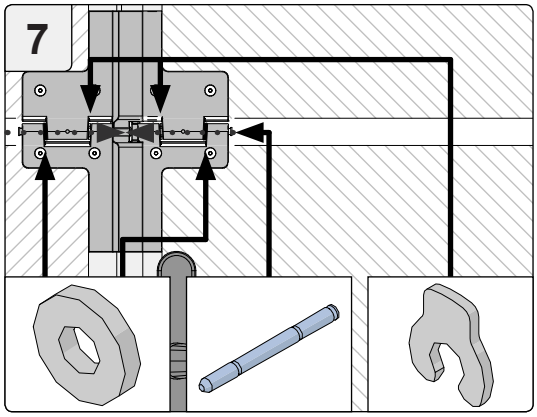
7

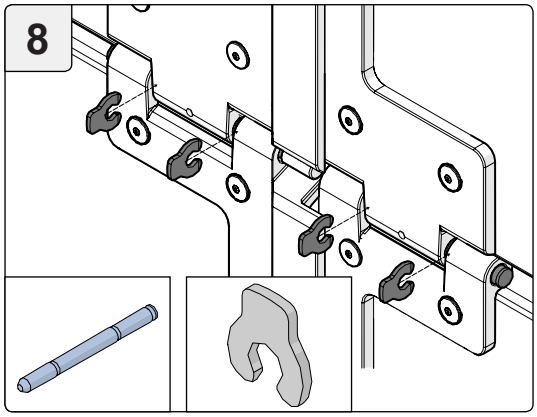
8

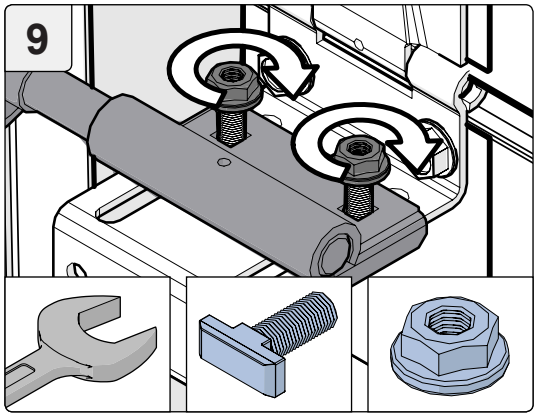
9

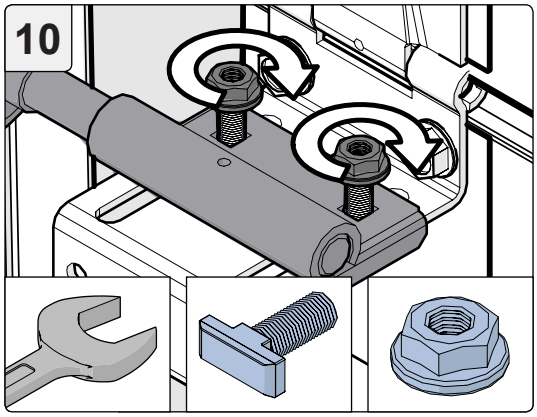
10

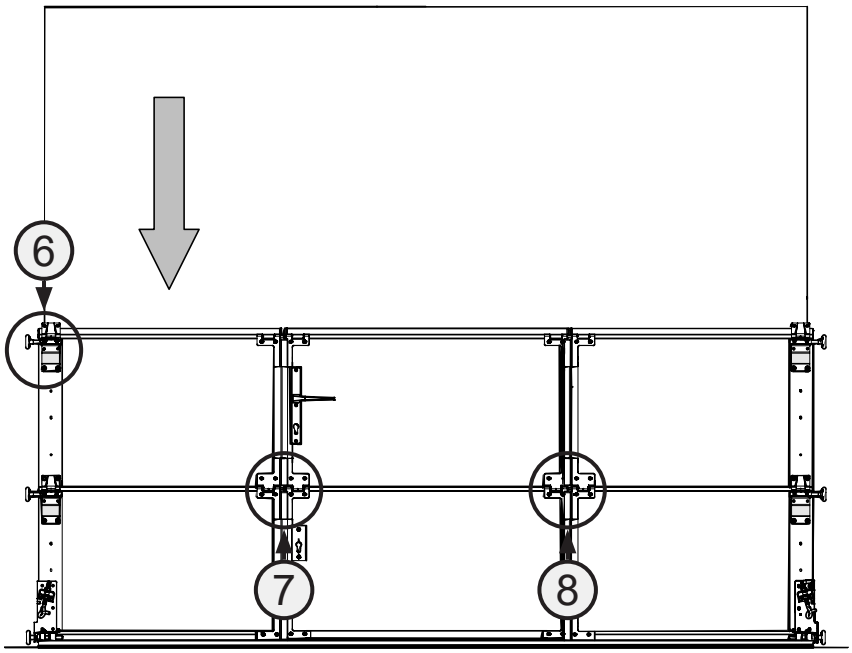
6
7
8

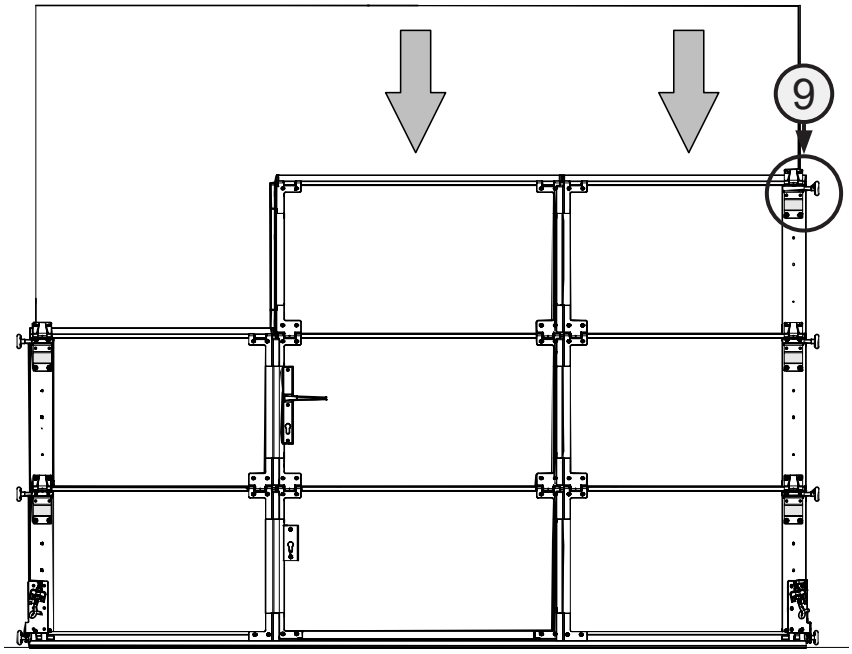
9

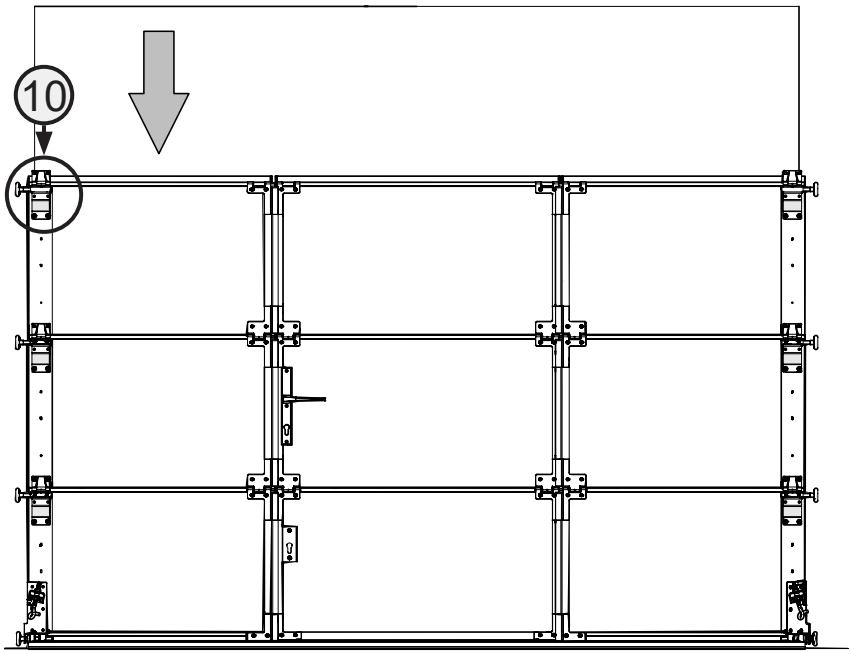
10

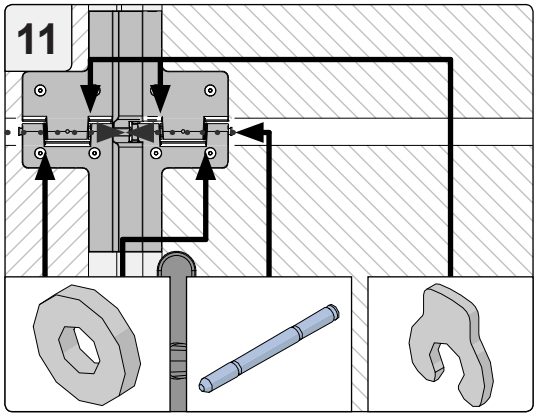
11

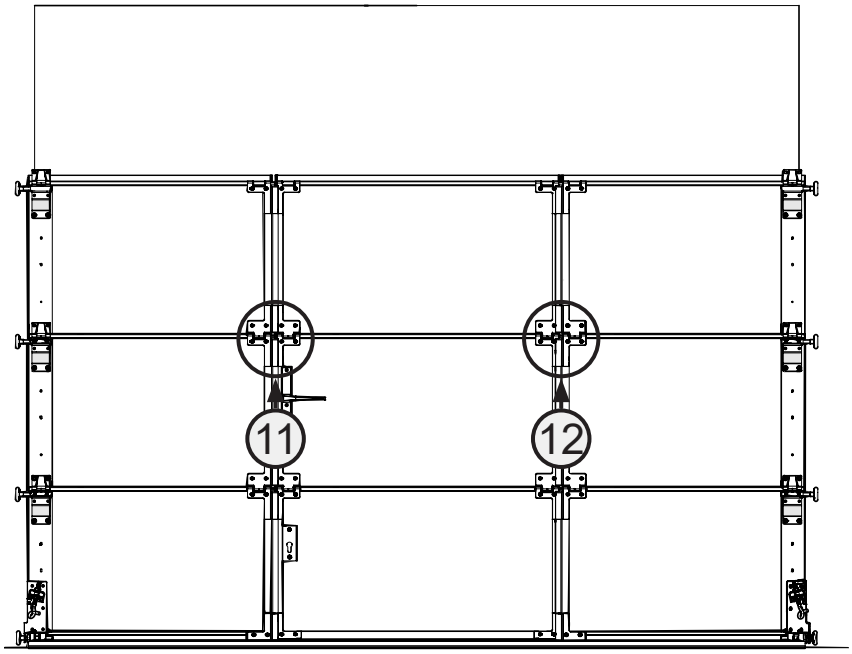
11
12

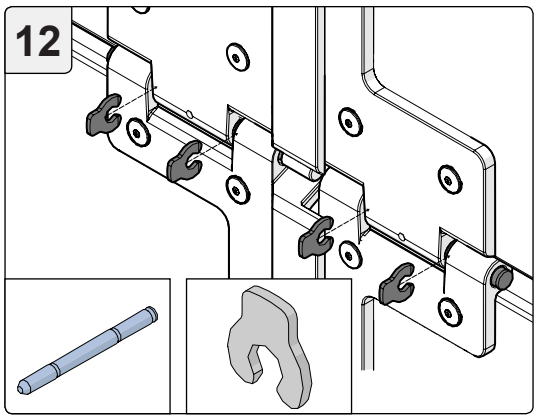
12

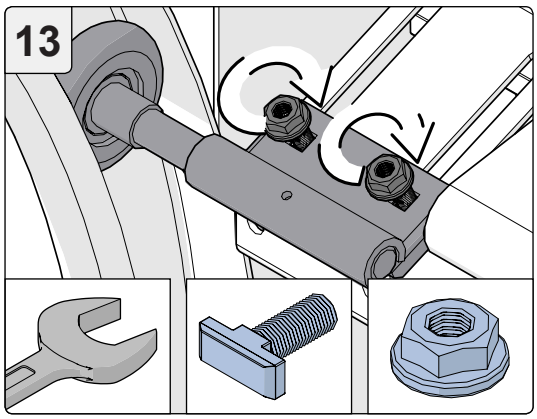
13

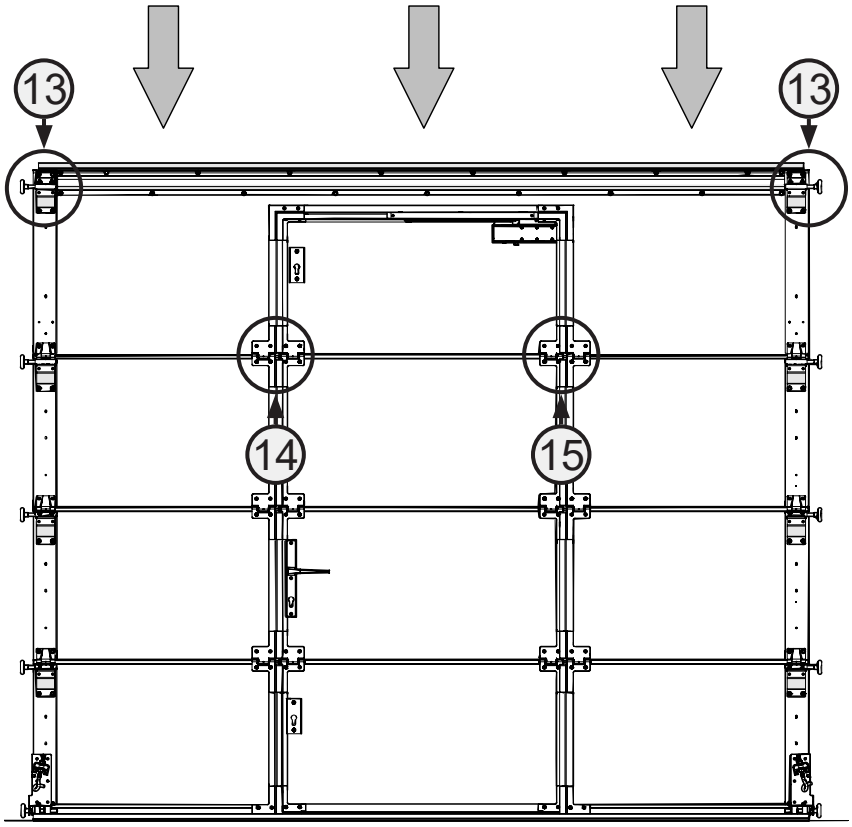
13
13
14
15

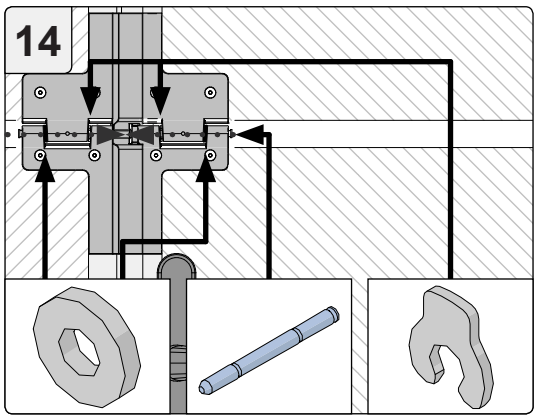
14

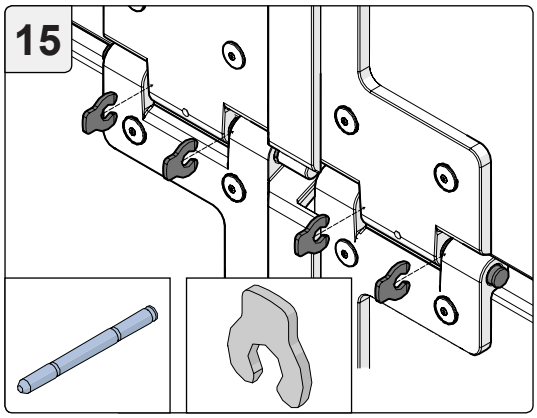
15

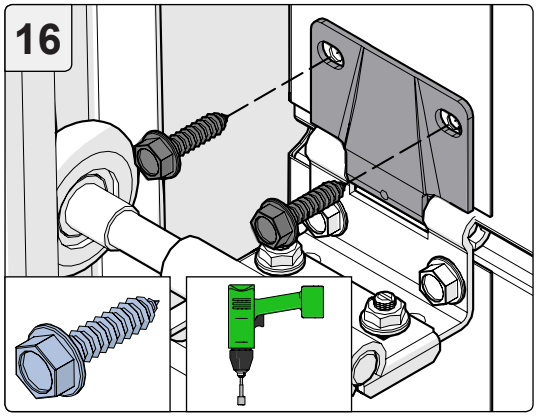
16

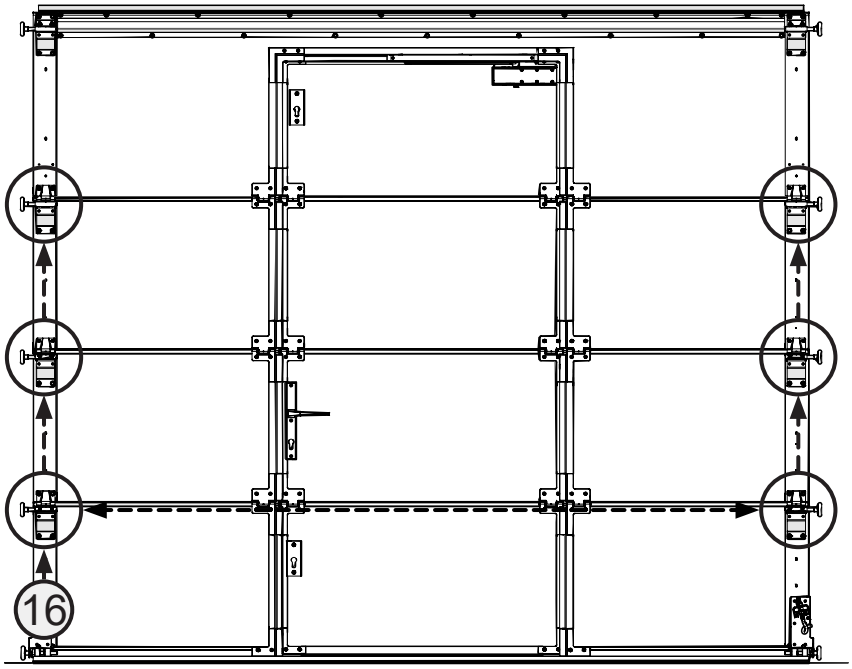
16

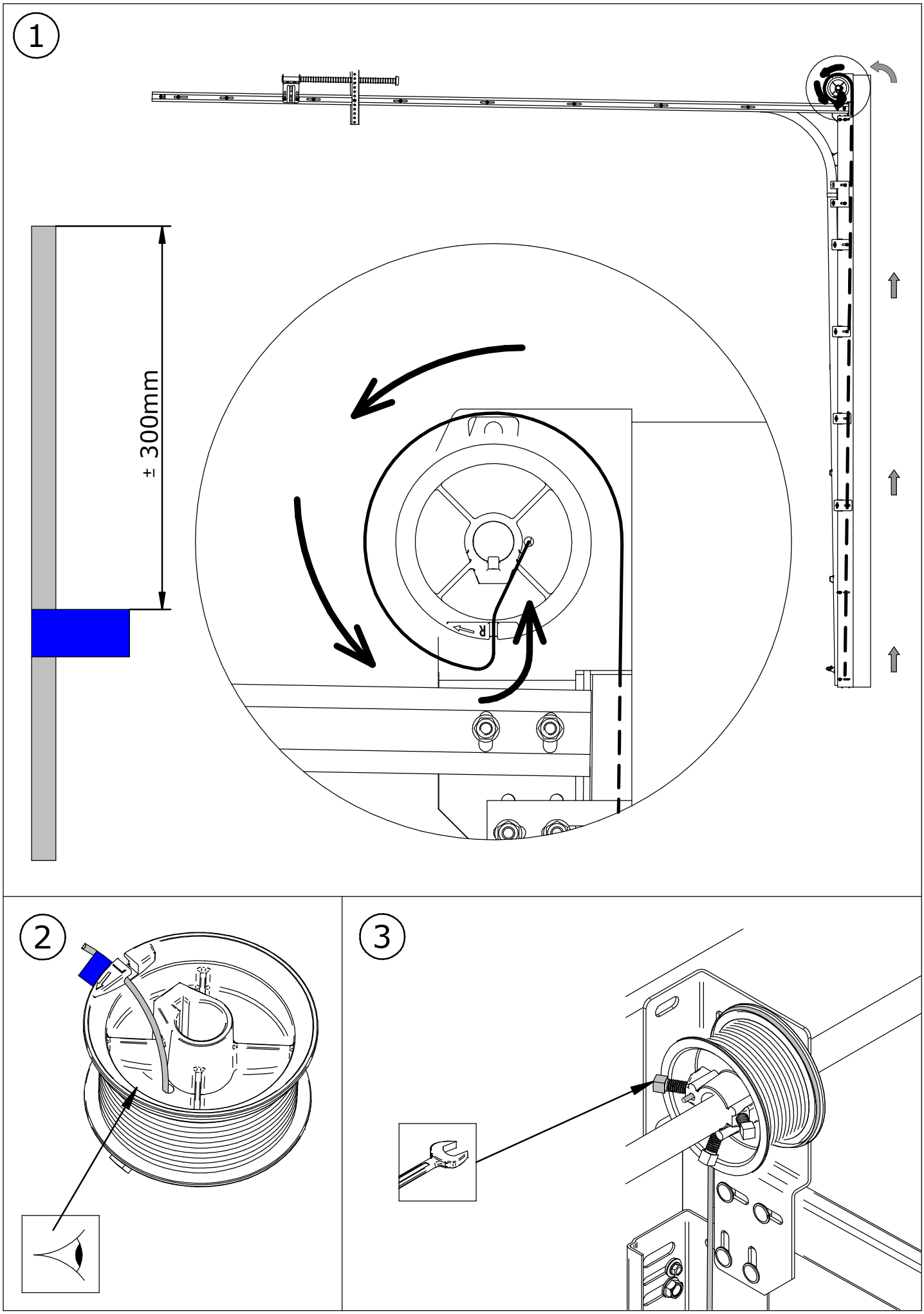
1
± 300mm
R
2
3

Option
Optie

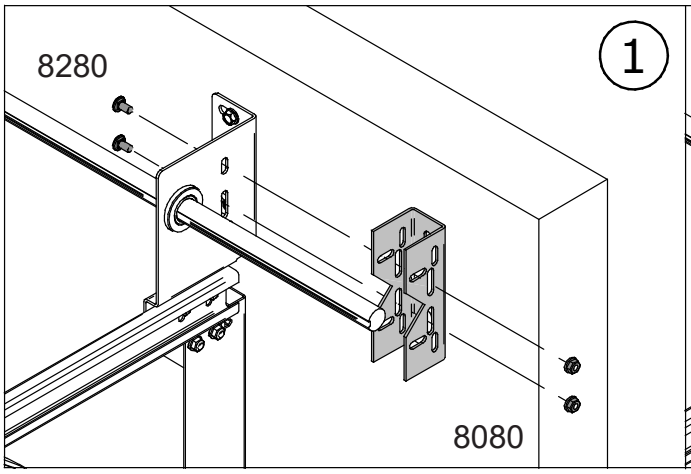

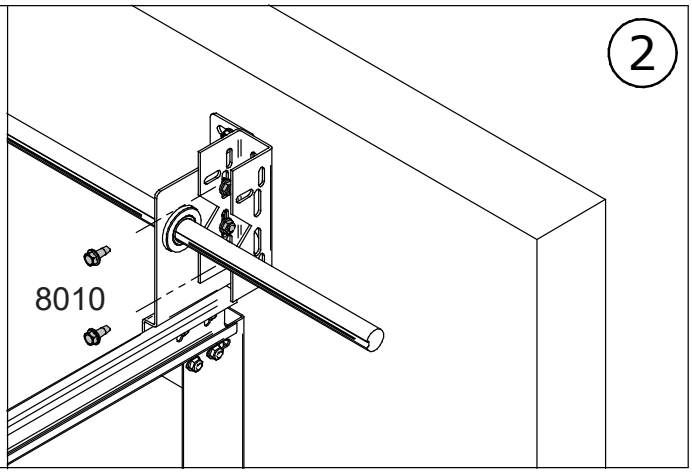

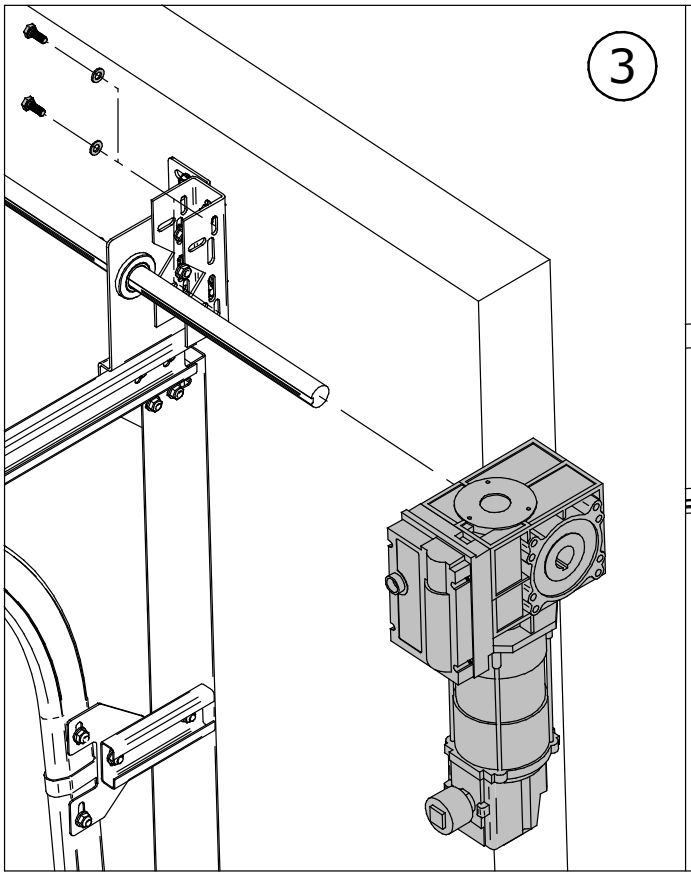

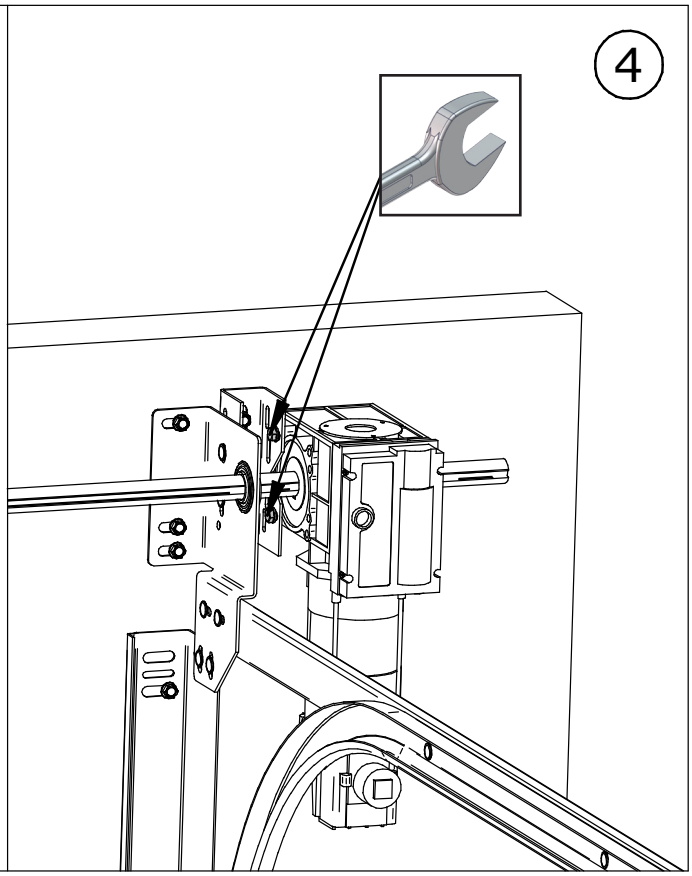

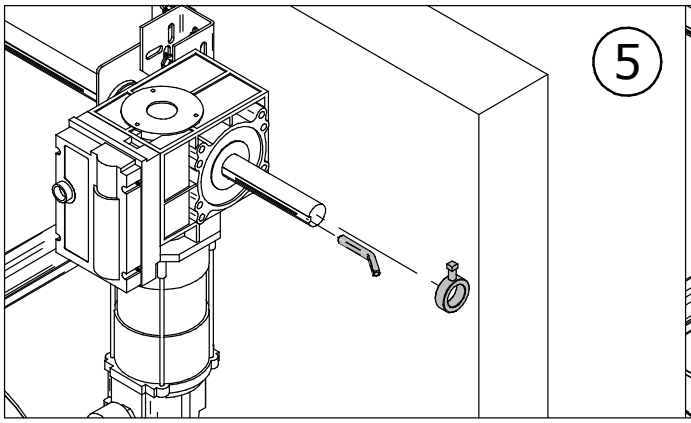

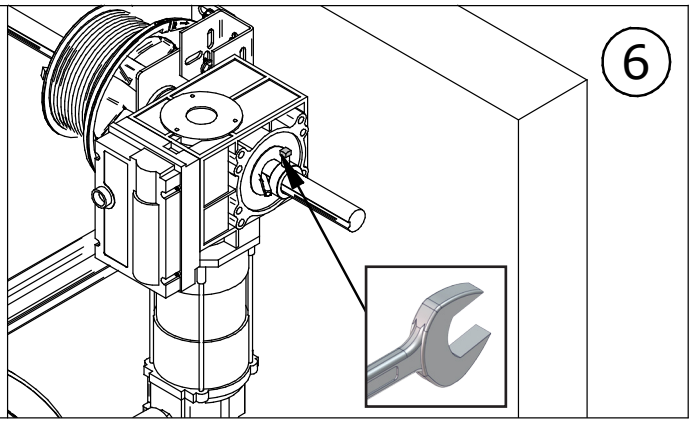

Option
Optie

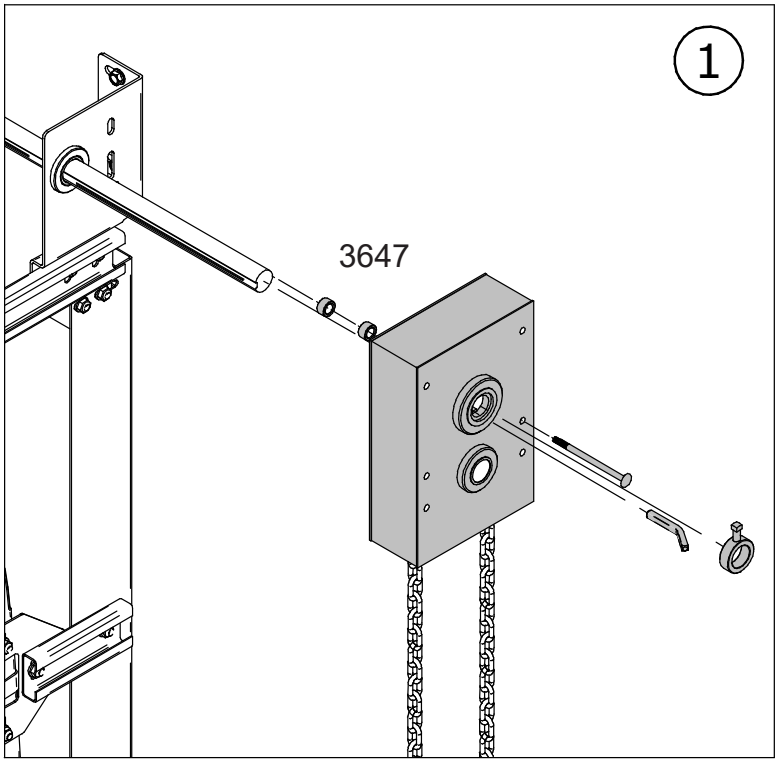

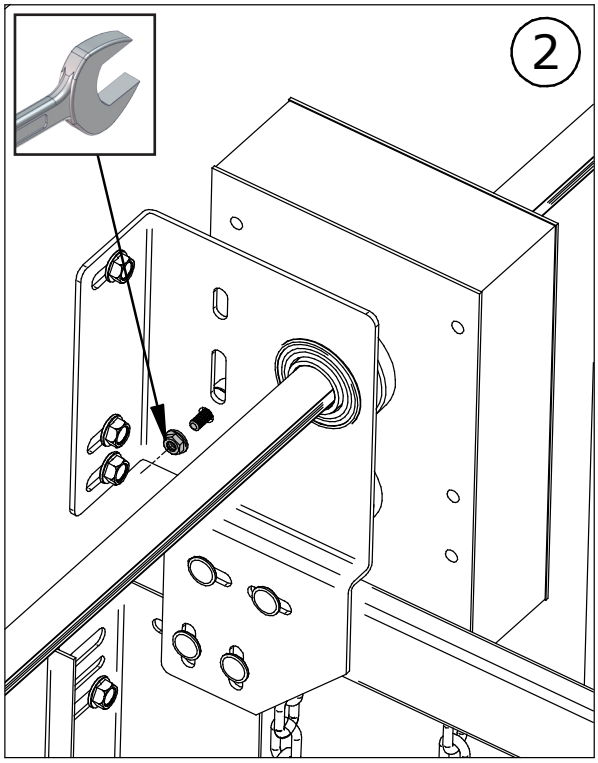

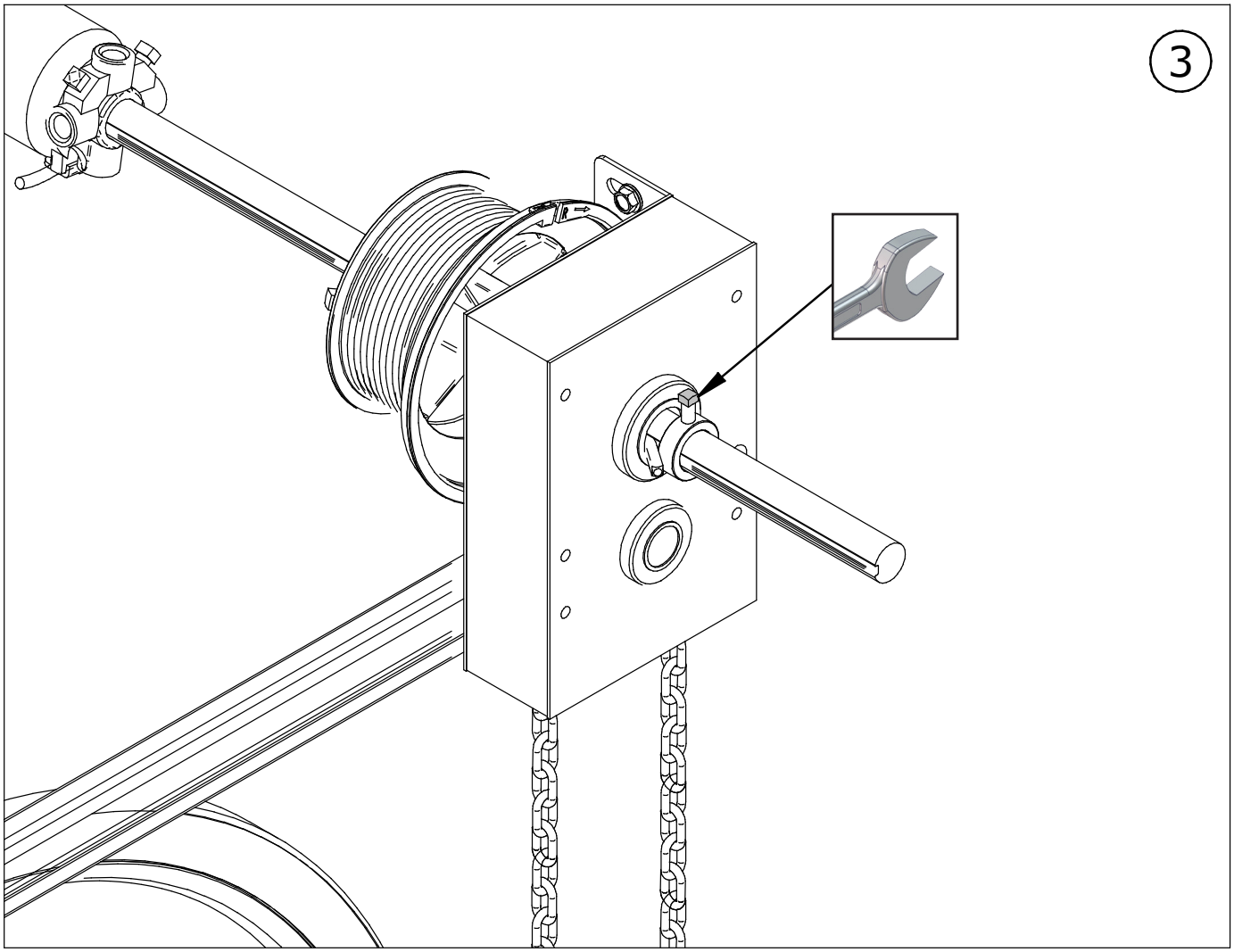

Option
Optie

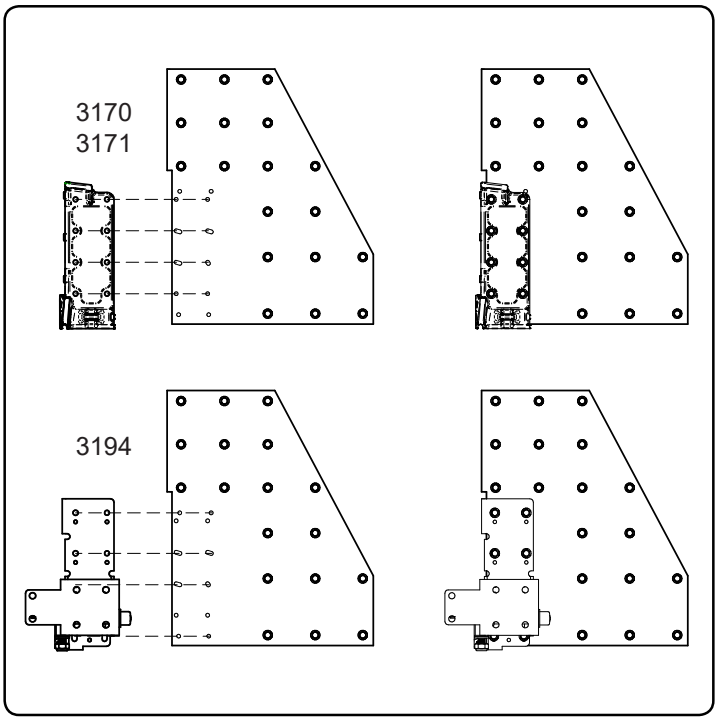

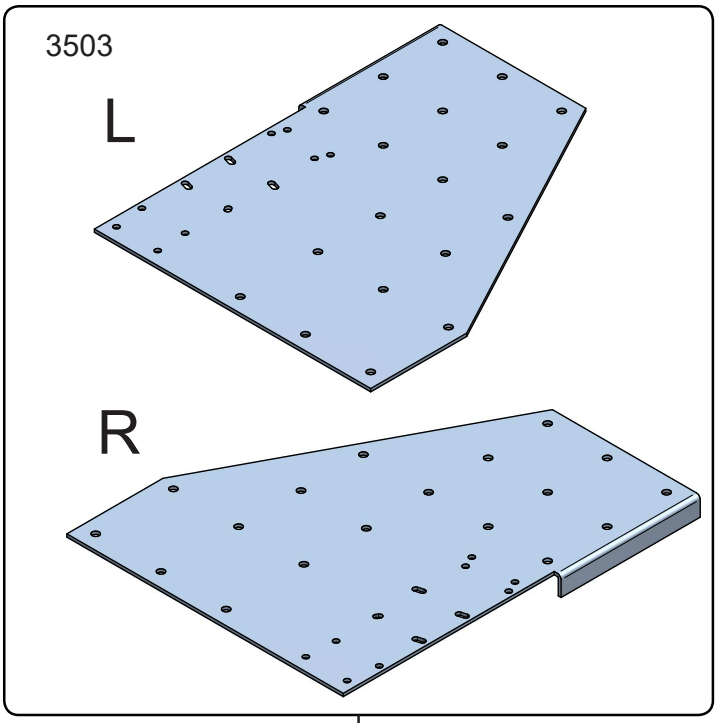

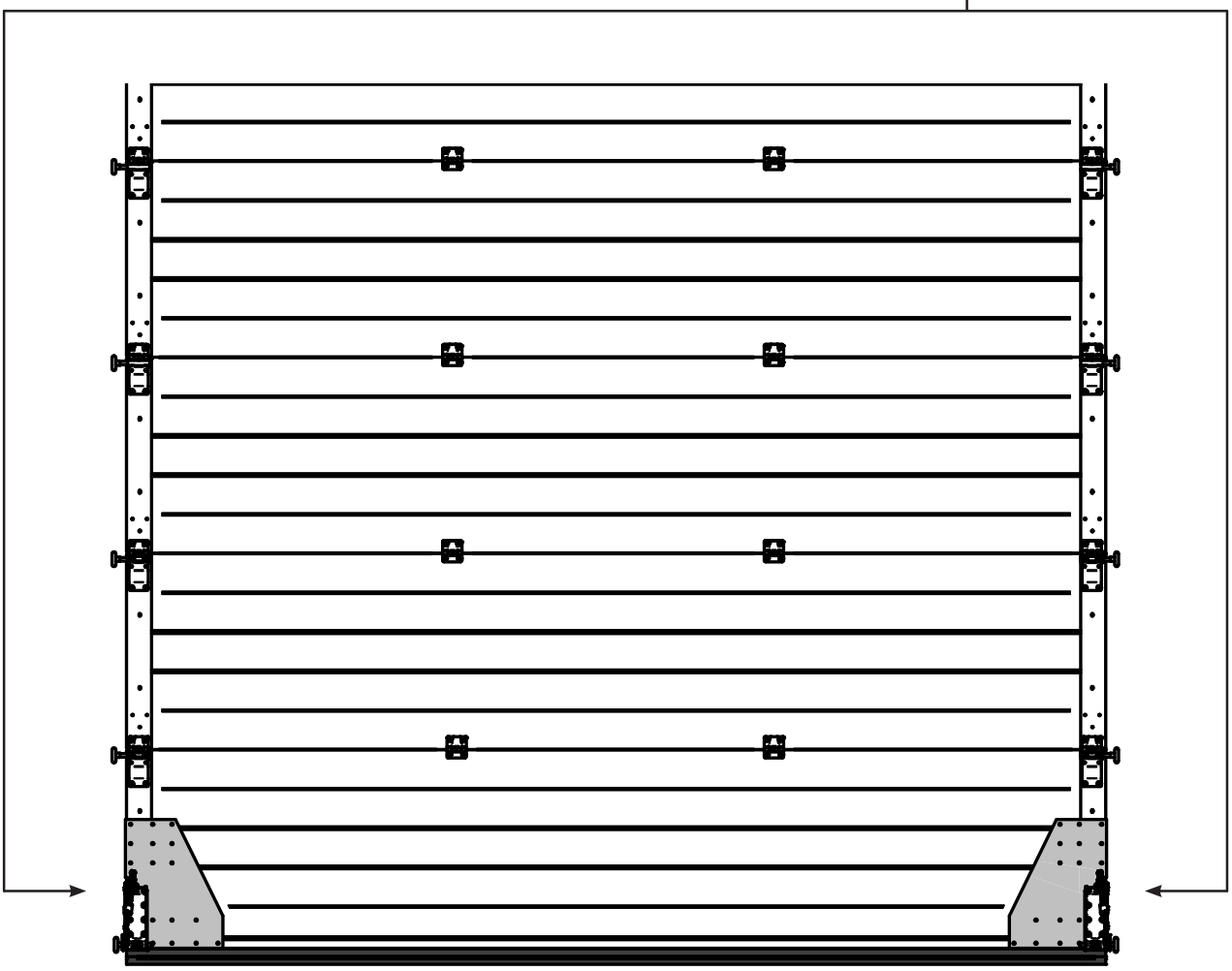

PW 12 Bon Hardware Industrie

Pitch	Hilift
0	0

E

Klant

Klant referentie:

Transport

Aant	Deurtype	DMB	DMH	Secties	Velden	Beslag	Gewicht	Turns
			x					11.4

Turns x 360°

Aant	Eenheid	Art. nr.	Artikel omschrijving	Doos	Lengte	Verpakt	Controle
1	-		Springs Left 6,00x51x950 Powdercoated			☐	☐
1	-		Springs Right 6,00x51x950 Powdercoated			☐	☐

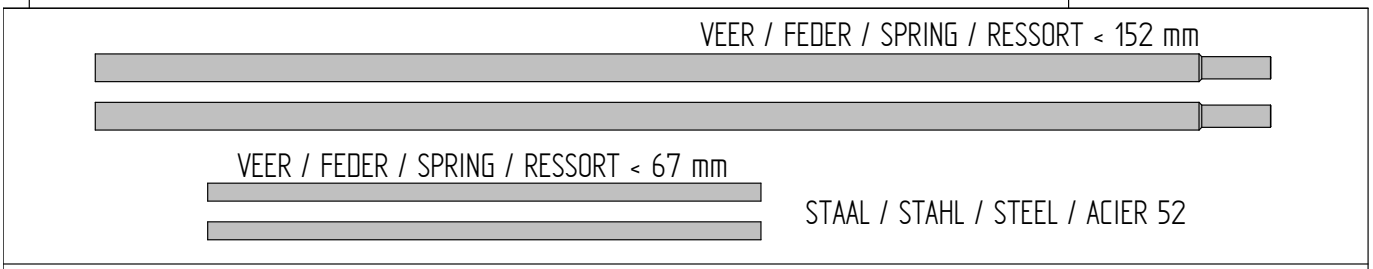

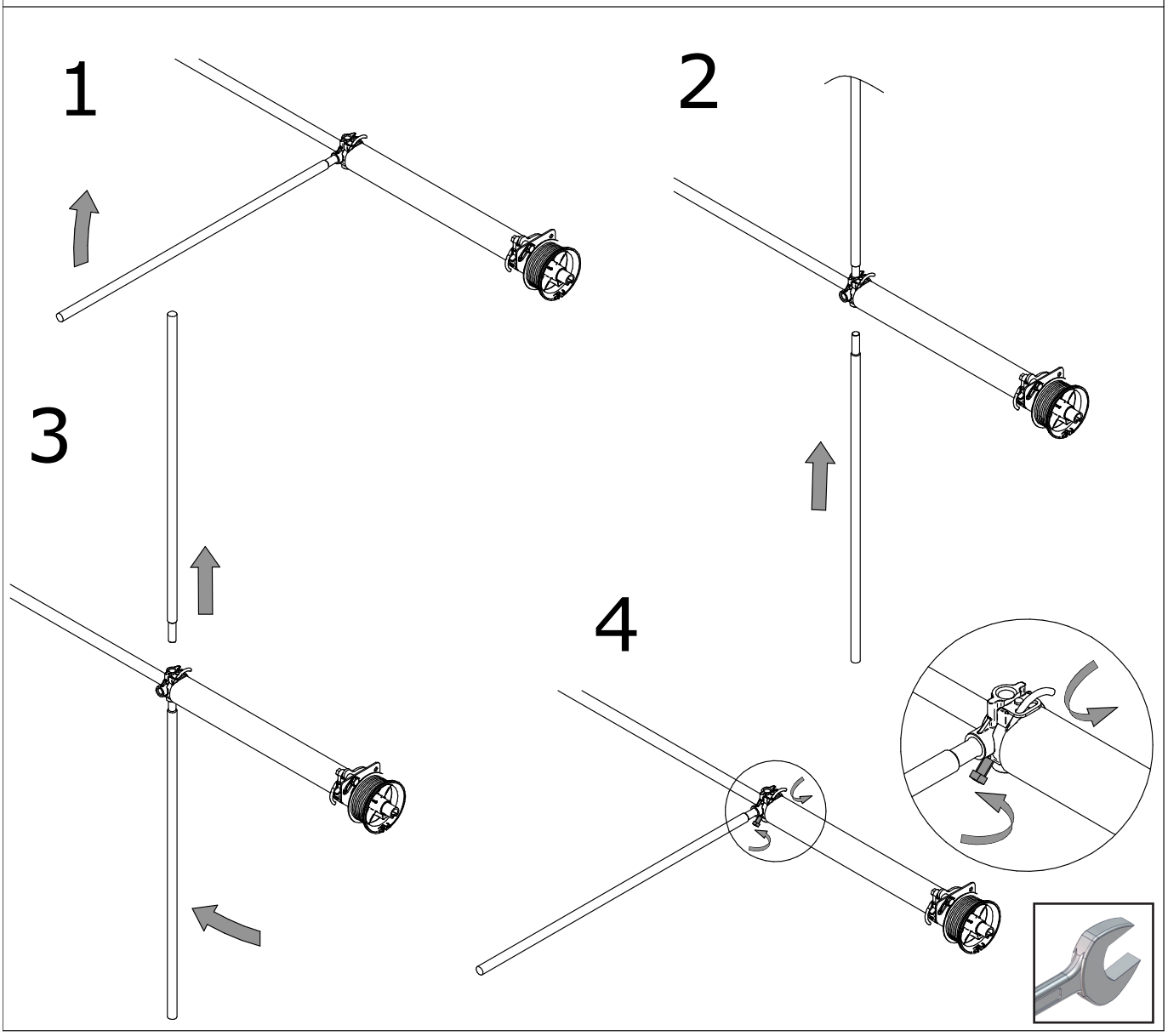

NL: Correcte wijze vastzetten van spankop
EN: Correct fastening of winding plug
DE: Richtige montage Feder spannkopf
FR: Fixation correcte du mandrin de tension

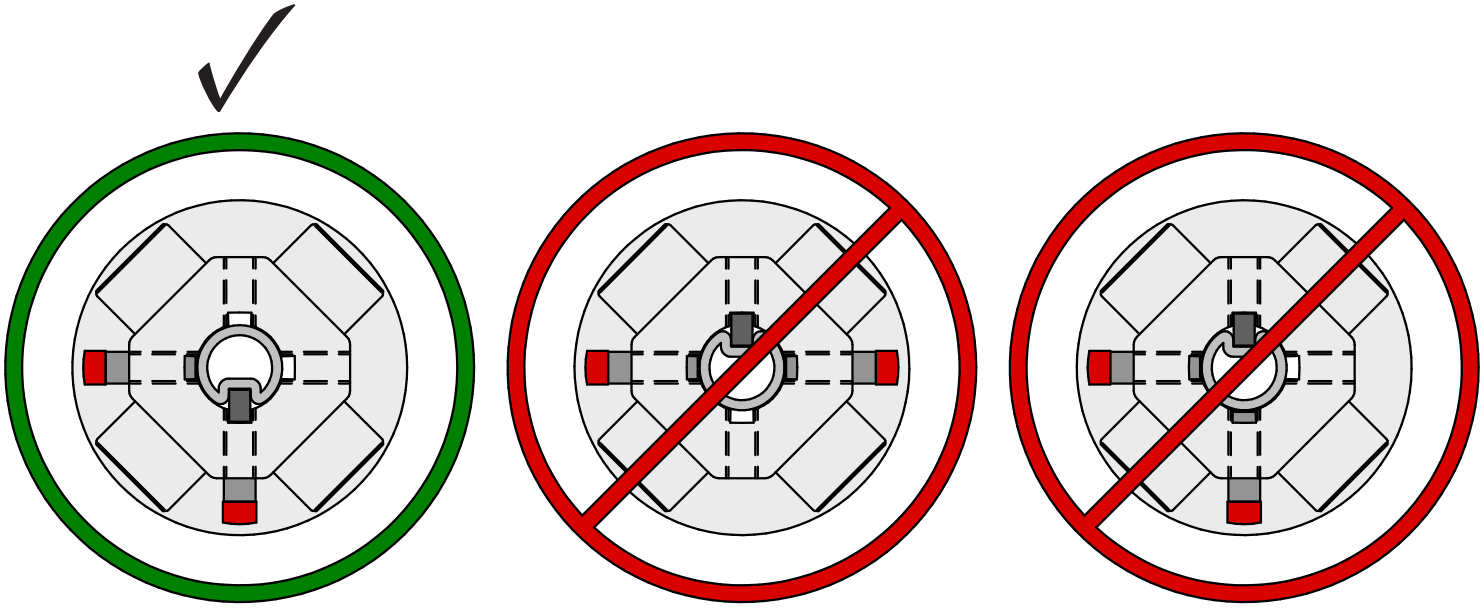

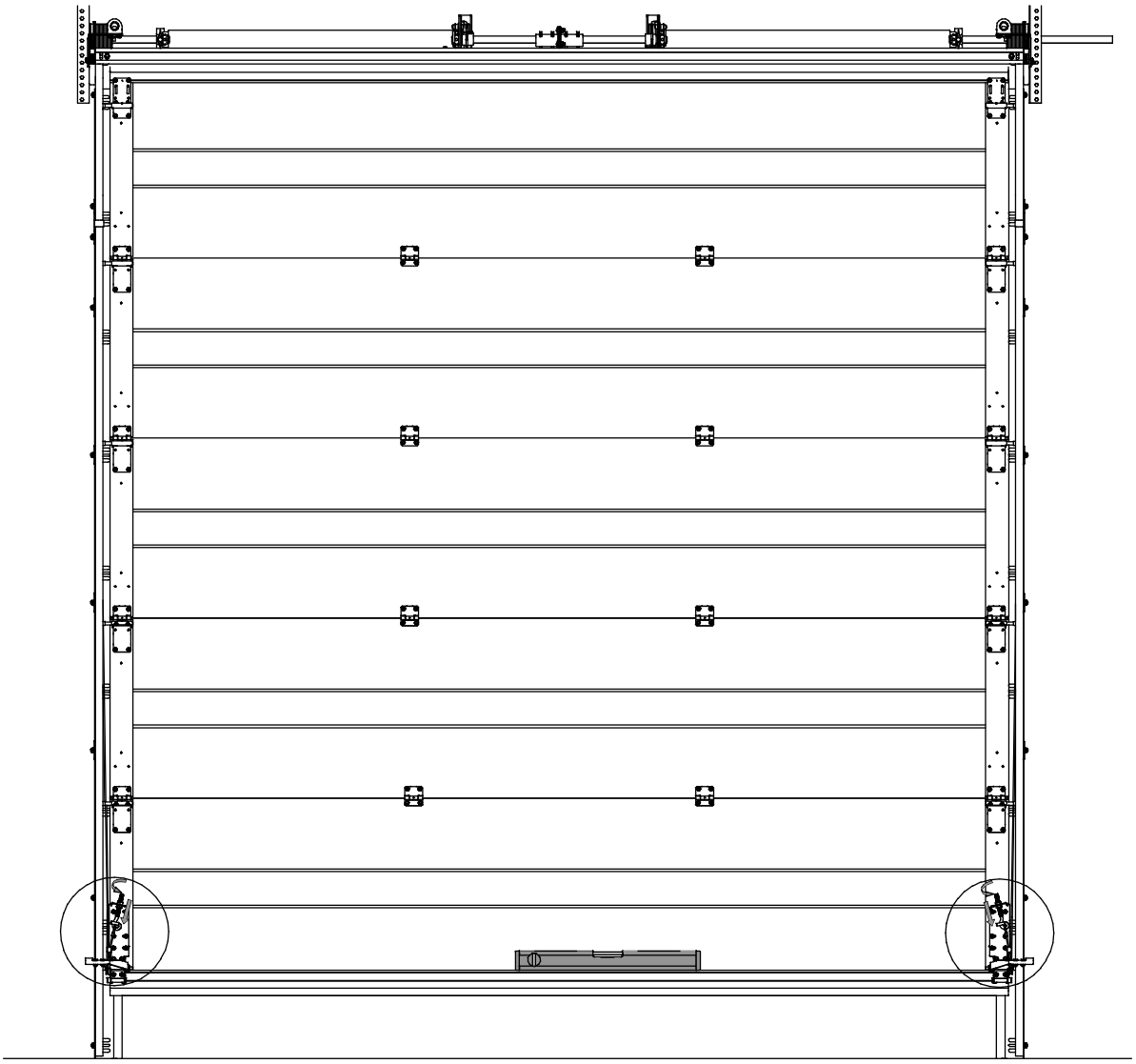

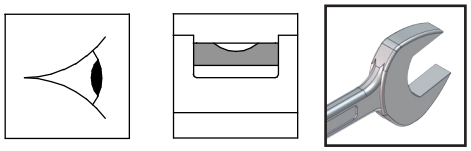

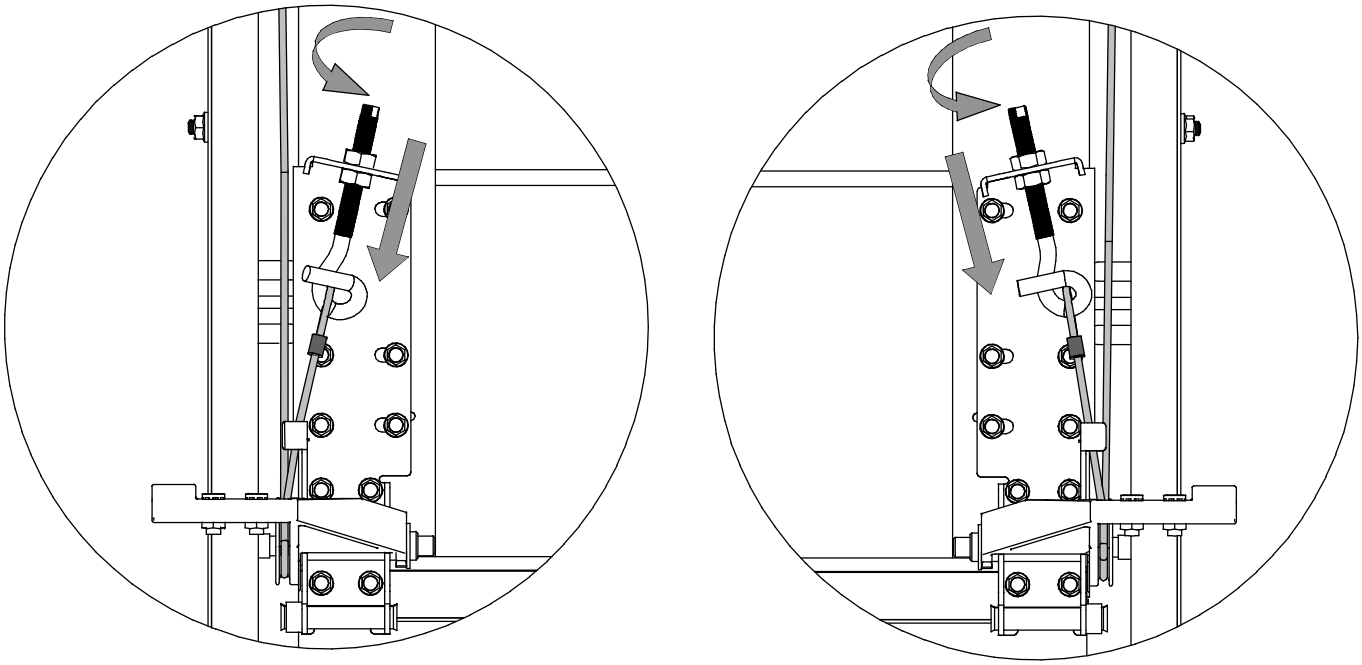

Option
Optie

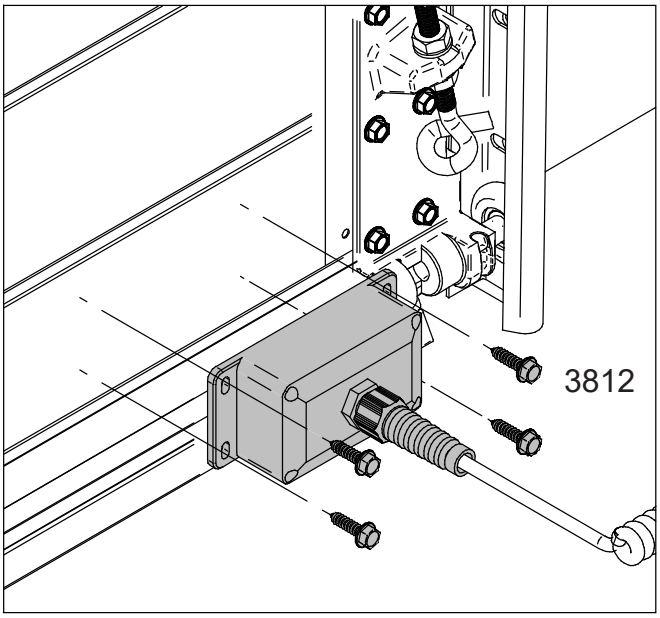

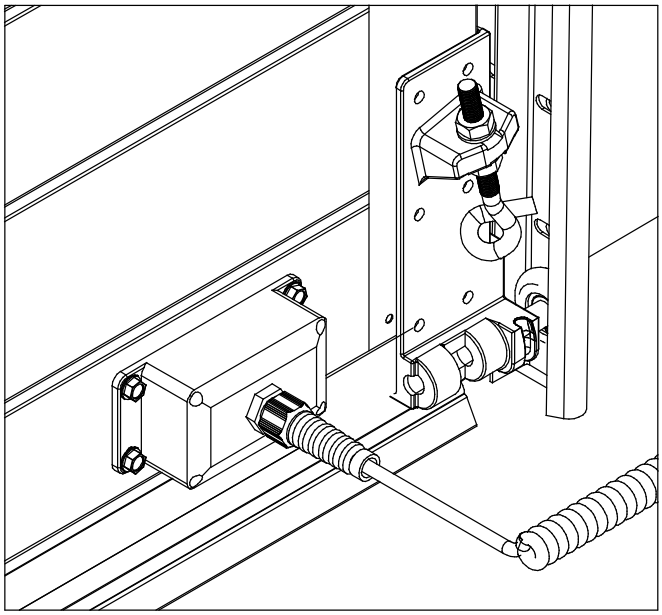

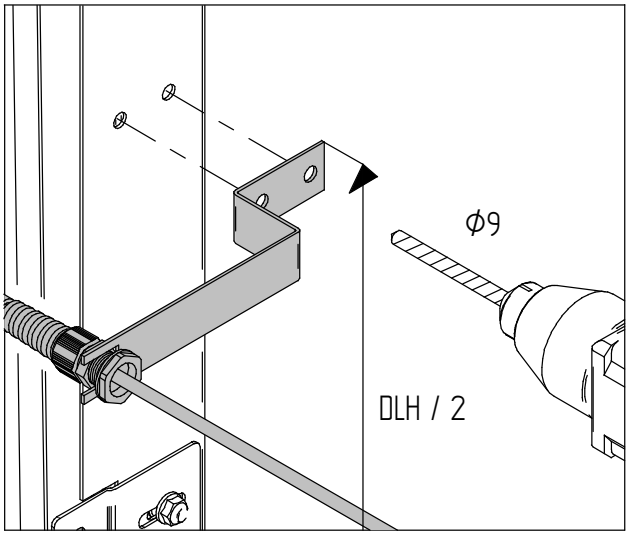

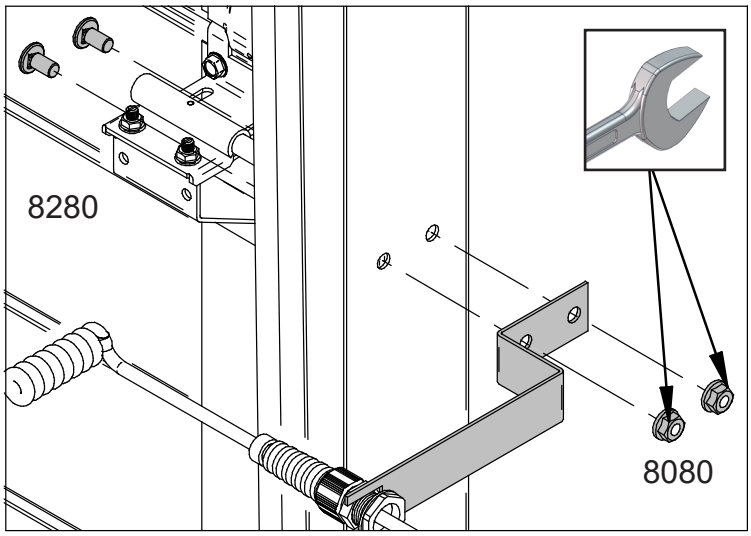

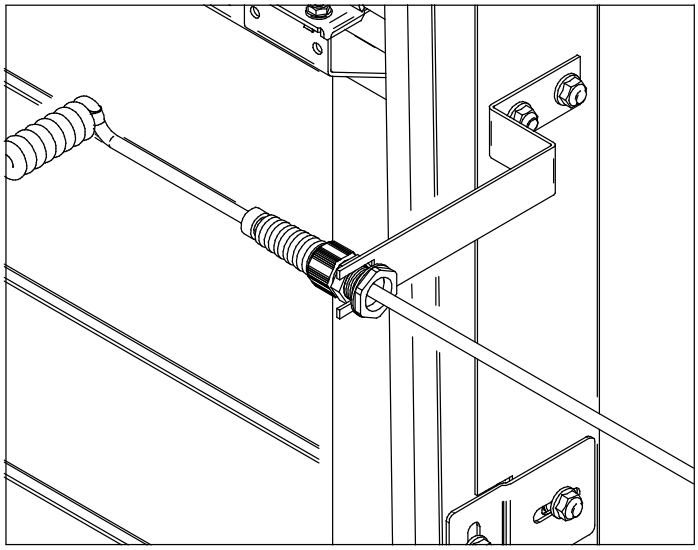

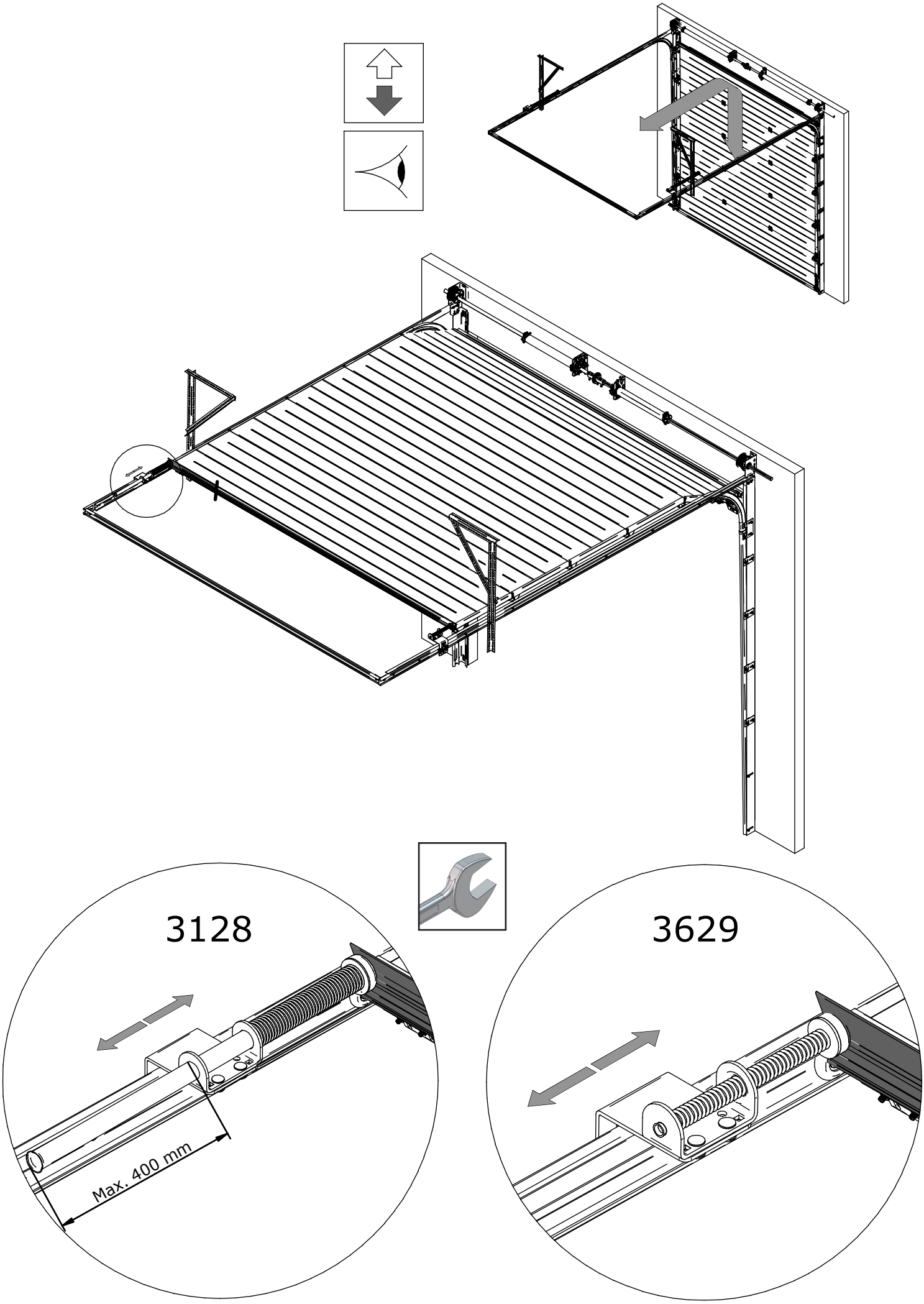
3128
Max. 400 mm
3629

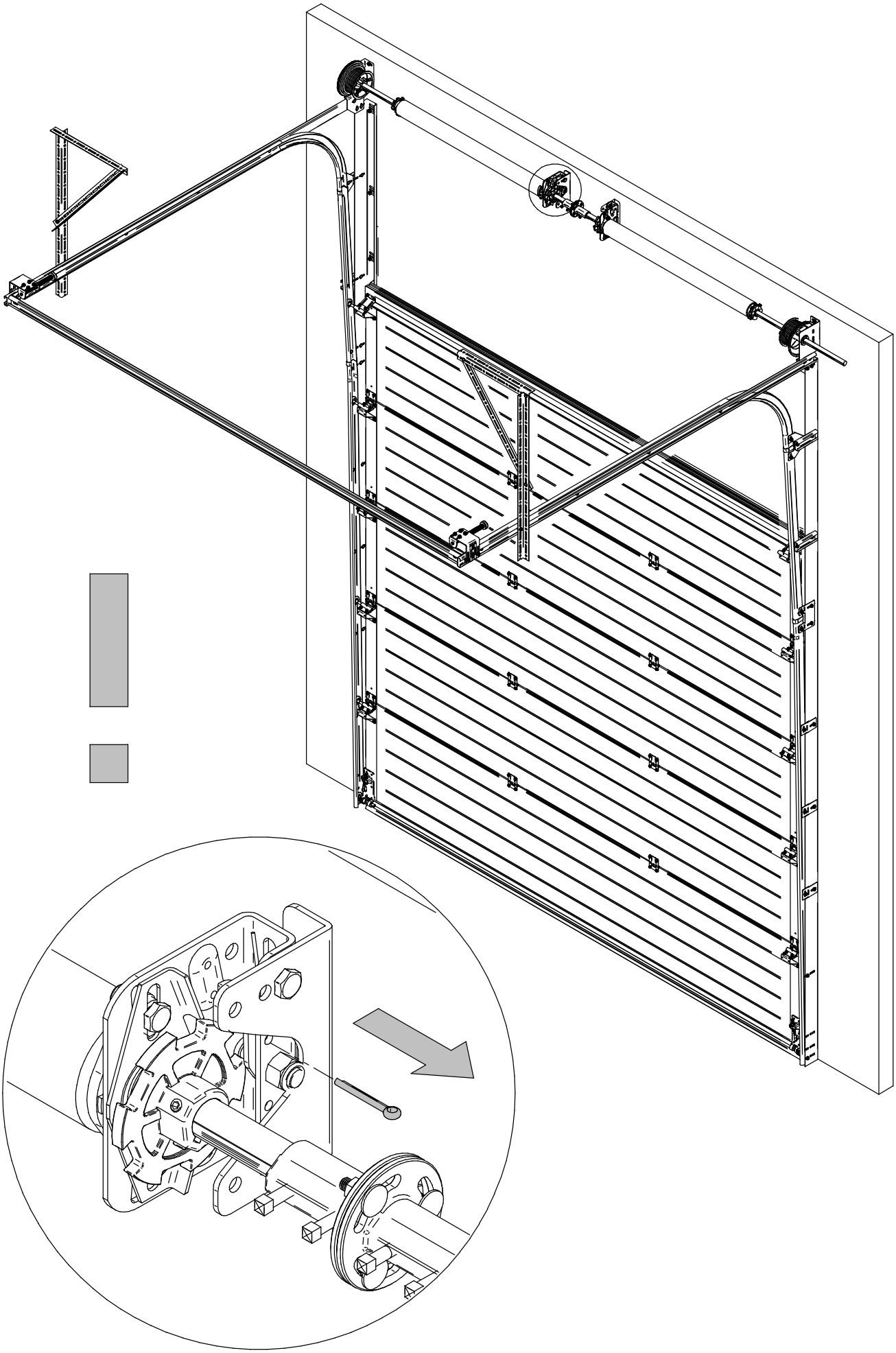

Options

3639

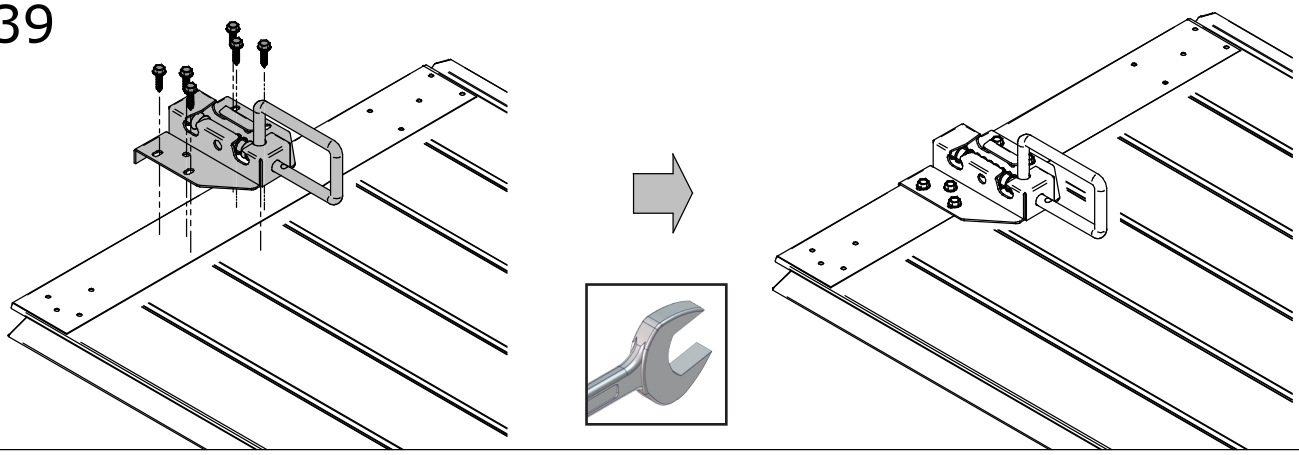

3640

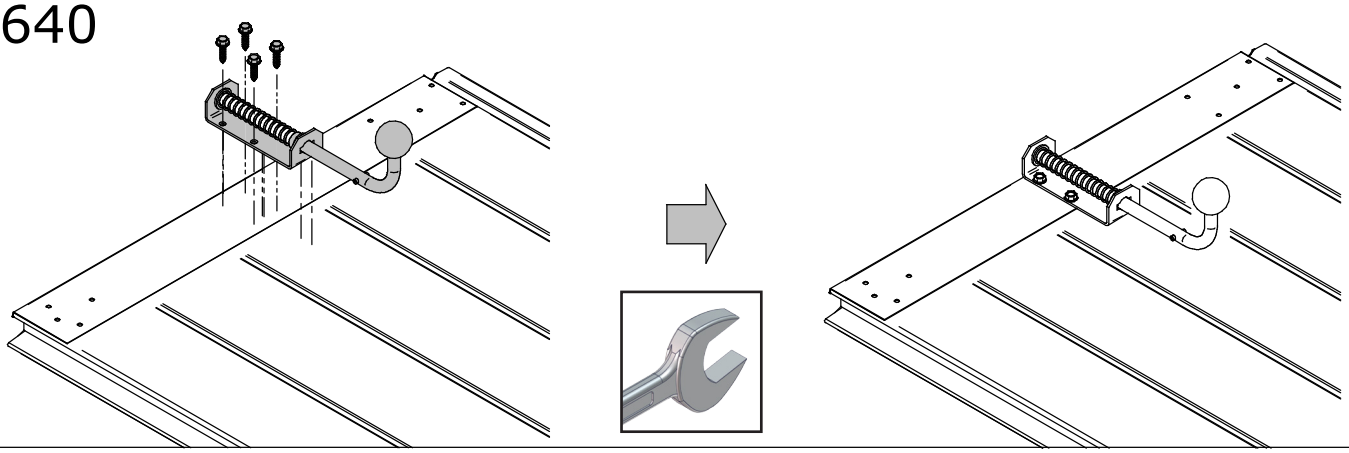

3850

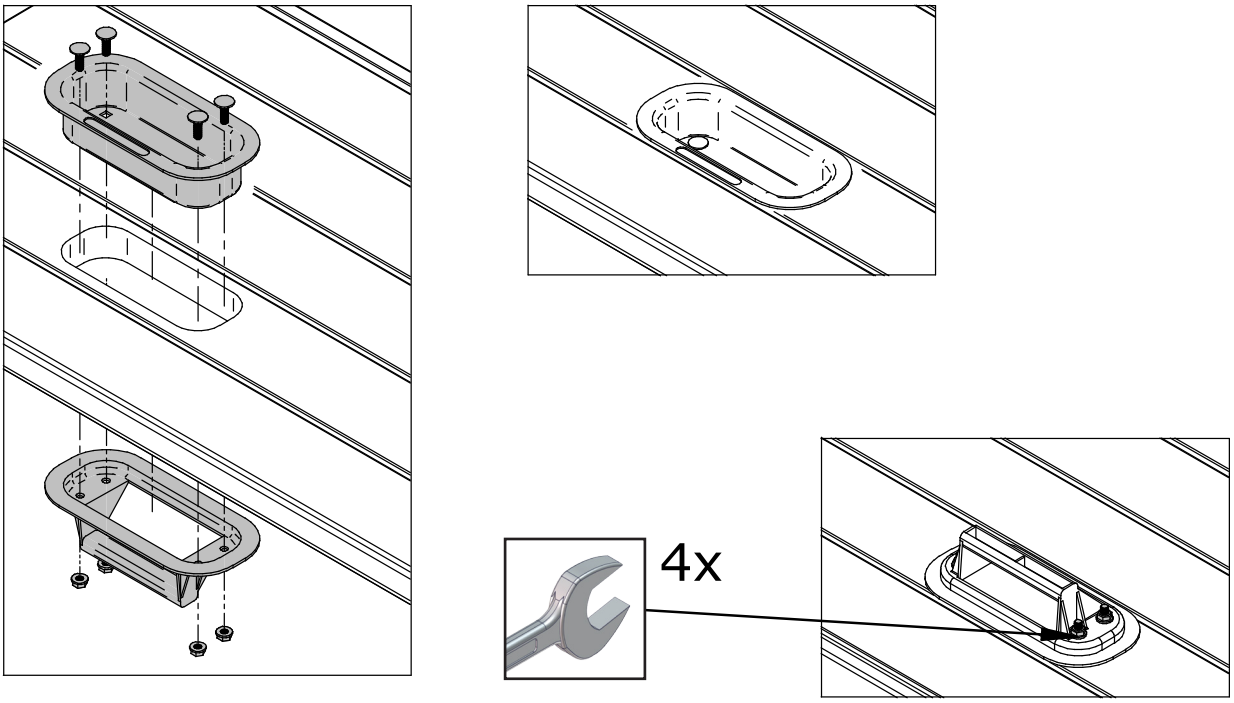

Option SCD

Parts

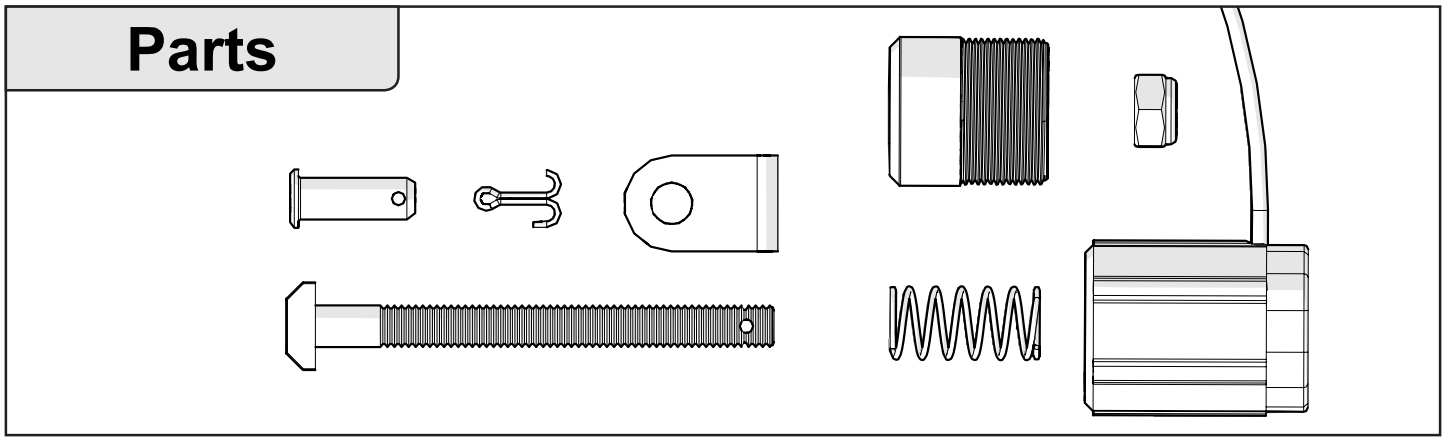

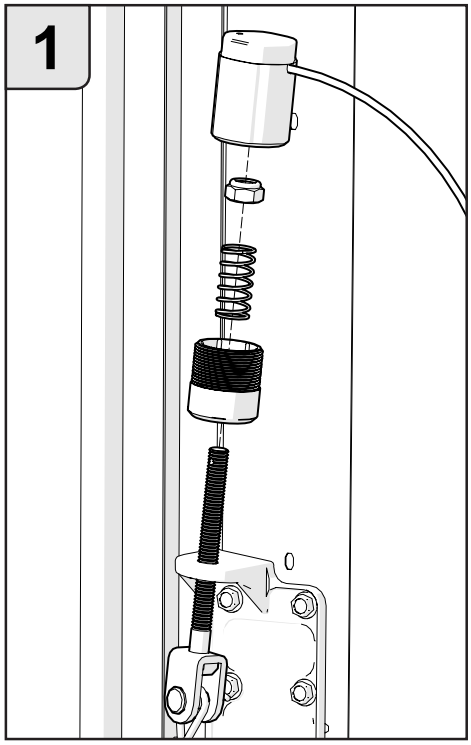

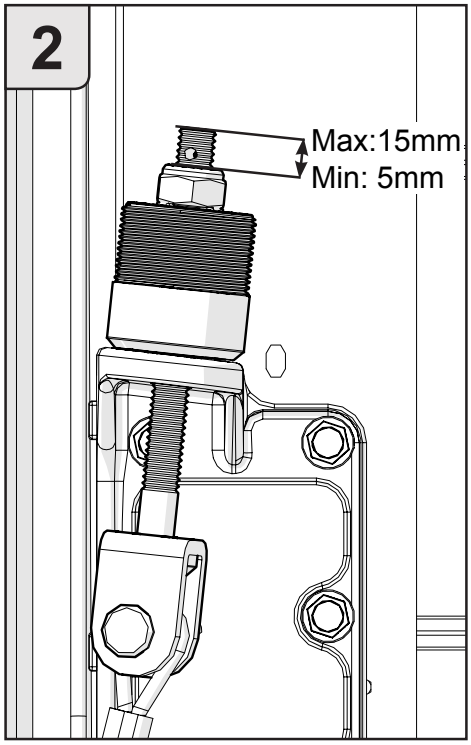

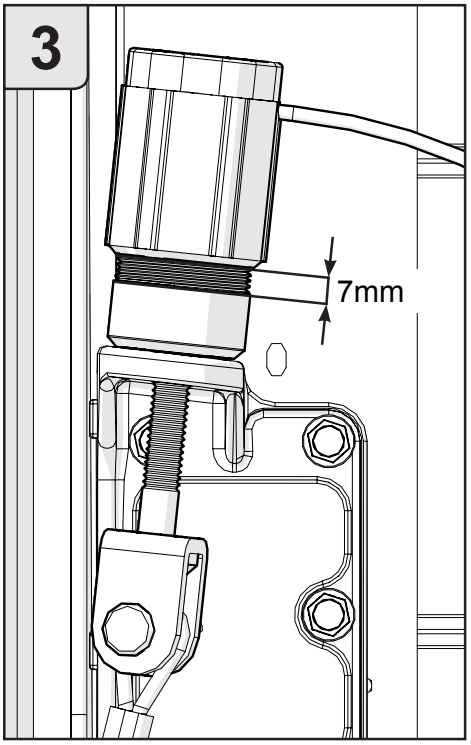

Check
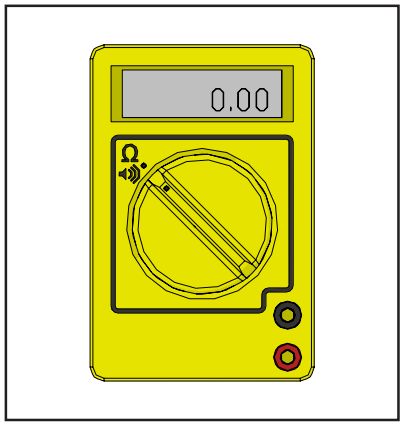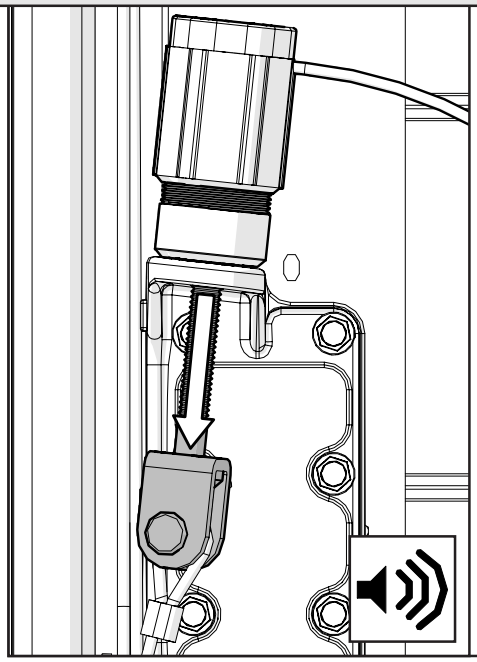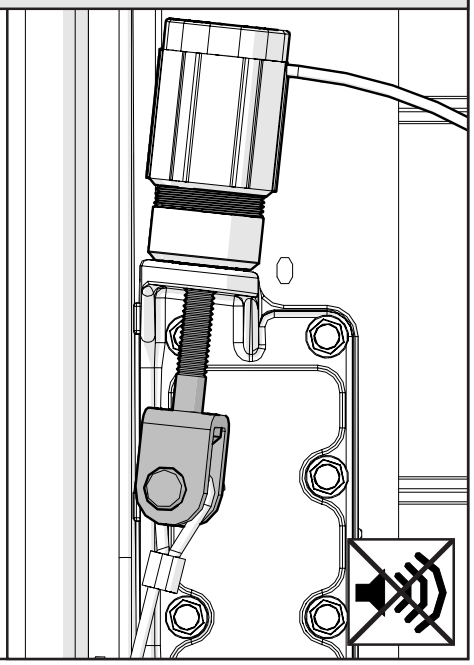
NC-Switch